P481

NEW | +135° -30° | PA6 +G.F. | RoHS COMPLIANT

16 TAPPO PER TUBO QUADRO CON INSERTO FILETTATO PASSANTE (SERIE PESANTE)

Tappi con foro filettato

Materiali:

Poliammide rinforzata.

Resistente ad olii e grassi.

Superficie:

Satinata.

Colore:

Nero (RAL 9011).

Inserti:

Boccola in ottone nichelato con foro filettato passante, (tolleranza filetto 6H).

Fissaggio:

A pressione.

Richieste speciali:

Su richiesta e per quantità gli inserti possono essere forniti in materiale diverso.

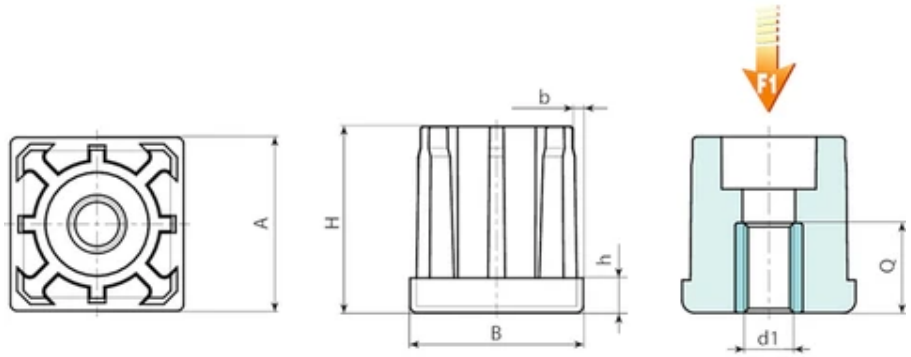

Codice	art.	A	B	H	h	b spessore del tubo	d1 6H	Q	Peso (g)	F1 (kN)
P481030.0009	ART_P481030.T1.5M0801	30	30	32.5	6	1,5	M8	26	63	17
P481030.0001	ART_P481030.T1.5M1001	30	30	32.5	6	1,5	M10	26	59	17
P481030.0002	ART_P481030.T1.5M1201	30	30	32.5	6	1,5	M12	26	55	17
P481030.0003	ART_P481030.T1.5M1401	30	30	32.5	6	1,5	M14	26	50	17
P481030.0004	ART_P481030.T1.5M1601	30	30	32.5	6	1,5	M16	26	46	17