M511

+80° -20° | PP +TPV | RoHS COMPLIANT

13 MANICO ZIGRINATO CON FORO A PRESSIONE

Manici con foro a pressione

Materiali:
Blend di polipropilene e gomma termoplastica TPV.

Superficie:
Liscia.

Colore:
Nero (RAL 9011).

Foro:
Foro liscio cieco ottenuto per stampaggio nella plastica.

Fissaggio:
A pressione.

Richieste Speciali:
Nessuna.

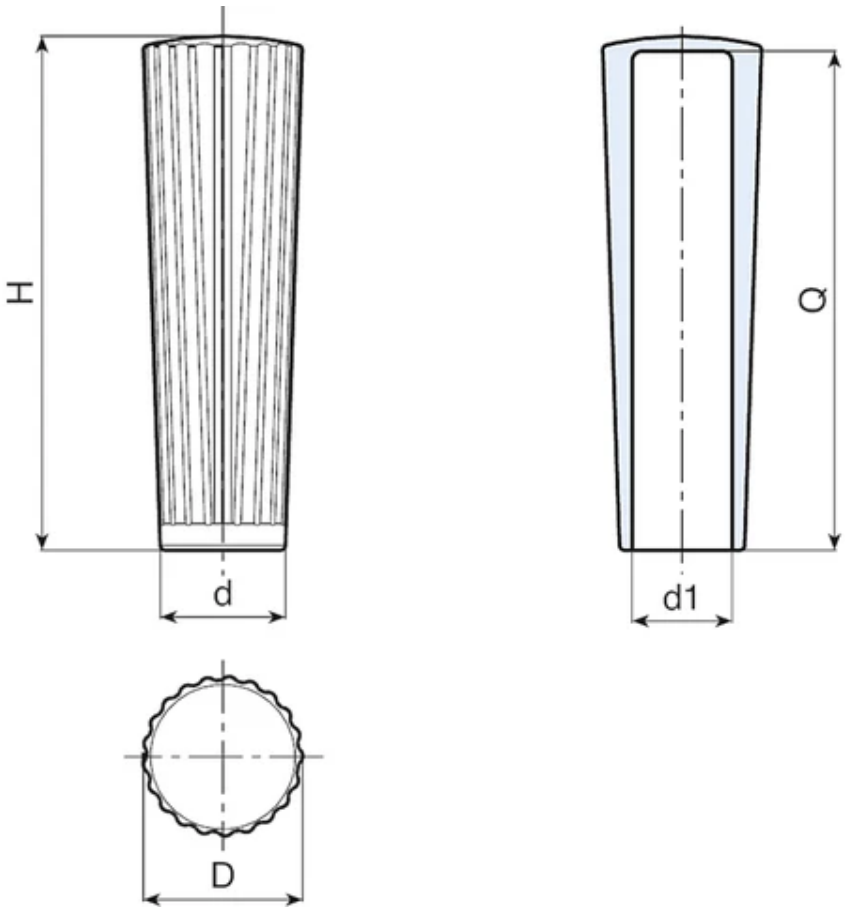

Codice	art.	H	D	d	d1	Q	Peso (g)
M511105.0001	M511105.EG2001	104,5	32	25	20	100	38