W795

+80° -20° | PA6 +G.F. | RoHS COMPLIANT

22

POMMEAU AVEC DOIGT D'INDEXAGE FILETÉ EN ACIER

Spintori filettati passo grosso - con pomello

Matériaux :

(1) Poussoir en acier inox (Aisi 303).

(3) Ressort en acier inox (Aisi 302).

(4) Bouton à lobes en polyamide renforcé. Non démontable. Résistant aux huiles et aux graisses.

W795 :

(2) Corps doigt d'indexage fileté en acier de décolletage.

W795 CIN :

(2) Corps doigt d'indexage fileté en acier inox (Aisi 303).

Surface :

(4) Satinée.

(1-2-3) Lisse.

Couleur :

(4) Noir (RAL 9011).

W795 :

(2) Zinguée.

W795 CIN :

(1-2) Naturelle.

ATTENTION :

> Nous conseillons l'exécution du trou de logement de la tige du doigt d'indexage avec tolérance H7.

Demandes spéciales :

Aucune.

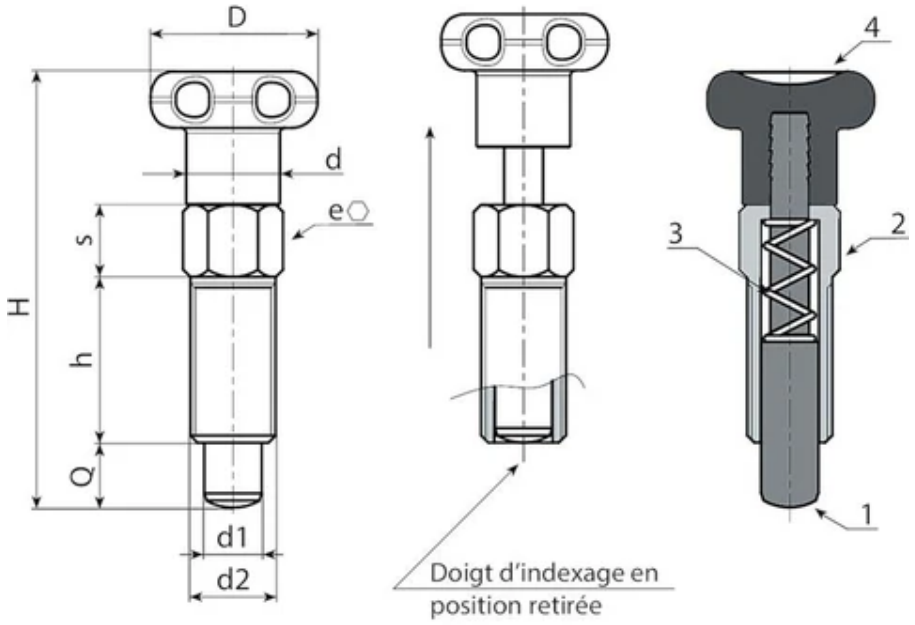

Version W795 - en acier zingué

Code	Art.	D	d	H	h	e	s	d2	d1 -0,02 -0,04	Q	Poids (g)
W795.0001	W795.J0401	14	7	33	12	6	5	M6	4	4	5
W795.0003	W795.J0501	18	9	42	16	8	6	M8	5	5	11
W795.0005	W795.J0601	22	11	52	20	10	7,5	M10	6	6	23
W795.0007	W795.J0801	24	13	61	24	12	9	M12	8	8	38

Version W795 CIN - en acier inox (Aisi 303)

Code	Art.	D	d	H	h	e	s	d2	d1 -0,02 -0,04	Q	Poids (g)
W795.0002	W795.J0401CIN	14	7	33	12	6	5	M6	4	4	5
W795.0004	W795.J0501CIN	18	9	42	16	8	6	M8	5	5	11
W795.0006	W795.J0601CIN	22	11	52	20	10	7,5	M10	6	6	23
W795.0008	W795.J0801CIN	24	13	61	24	12	9	M12	8	8	38