W722CIN

UPDATE | +200° -20° | Aisi 303 | RoHS COMPLIANT

22

POMMEAU AVEC DOIGT D'INDEXAGE FILETÉ EN ACIER INOX INTÉGRAL VERROUILLABLE

Spintori filettati passo fine - Inox integrale

Matériaux :

(1) Poussoir en acier inox (Aisi 303).

(2) Bague hexagonale filetée en acier inox (Aisi 303).

(3) Ressort en acier inox (Aisi 301)

(4) Bouton à lobes passé au tour en acier inox (Aisi 303).

Surface :

Satinée.

Couleur :

Naturelle.

ATTENTION :

> Nous conseillons l'exécution du trou de logement de la tige du doigt d'indexage avec tolérance H7.

Demandes spéciales :

Sur demande et pour des quantités importantes le doigt d'indexage peut être fourni complètement démonté.

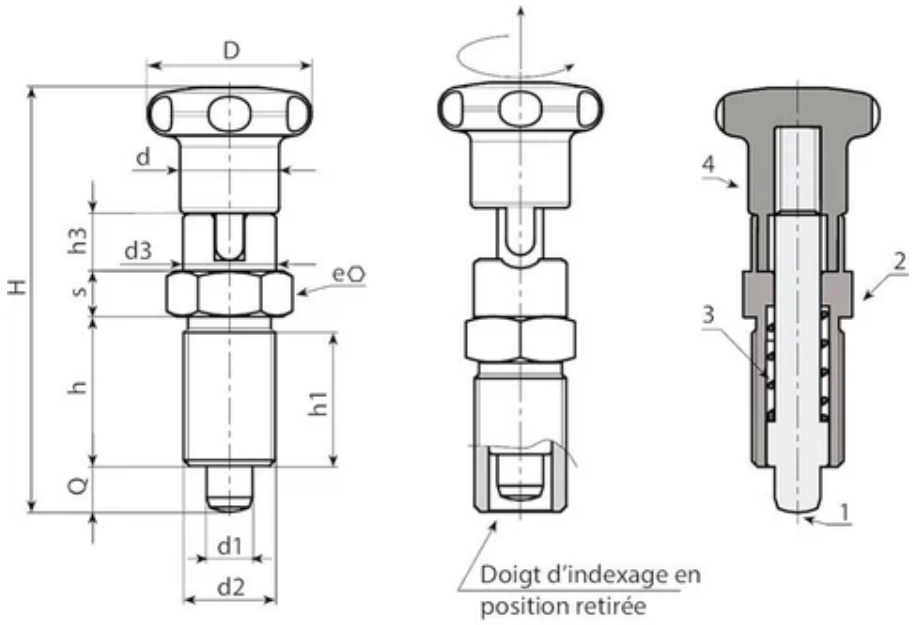

Version W722 CIN - sans écrou

Code	Art.	D	H	h	h1	h3	d2	d	d3	e	s	d1 -0,02 -0,04	Q	Poids (g)
W722.0001	W722.I0501CIN	22	52	17	15	6.5	M10x1	12	12	12	5	5	5	-
W722.0002	W722.I0601CIN	27	61	20	18	7.5	M12x1,5	14	14	14	6	6	6	-
W722.0004	W722.I0801CIN	32	77	26	23	9.5	M16x1,5	19	19	19	8	8	8	-
W722.0005	W722.I1001CIN	33	90	33	30	11.5	M20x1,5	19	19	22	10	10	10	210