PIEANT

+80° -20° | PP +SBS | RoHS COMPLIANT

16 BASE ANTIDÉRAPANTE POUR BASE PIEDS (40-50-60-80-105-130)

Basi in plastica

Matériaux :

Caoutchouc thermoplastique SBS 75 Shore (seulement noir RAL 9011).

Résistant aux huiles et aux graisses.

Surface :

Lisse.

Couleur :

Noir (RAL 9011).

Montage :

Par pression.

Demandes spéciales :

Sur demande, la base antidérapante peut être montée avec de la colle.

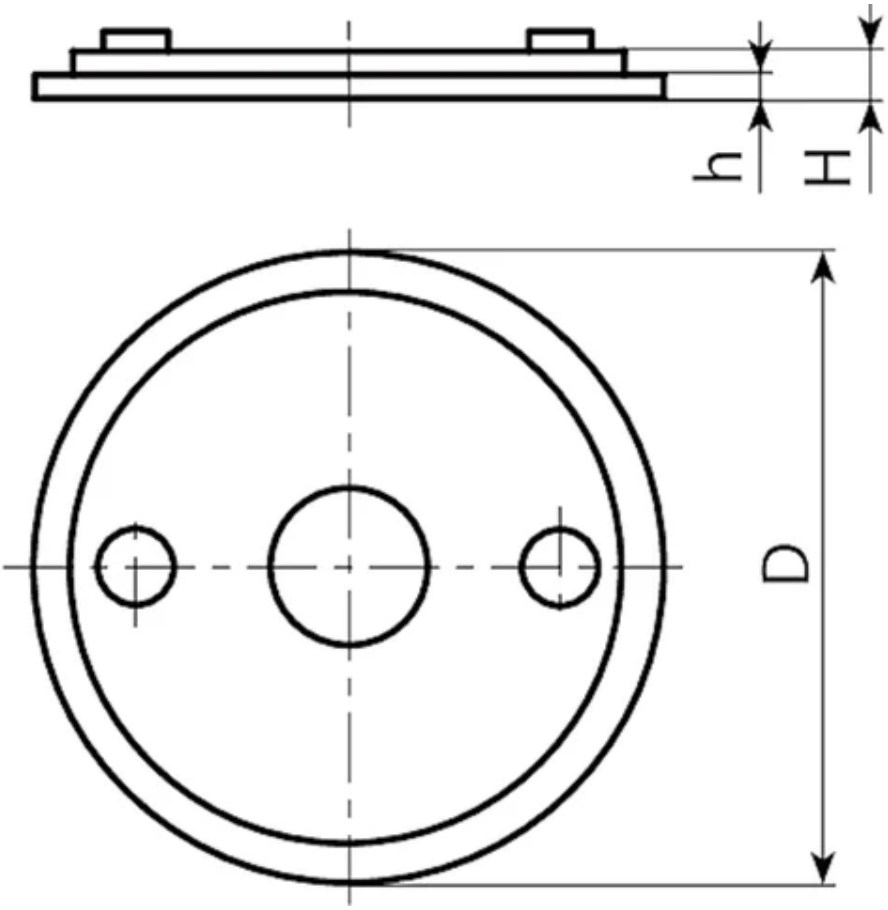

Code	Art.	POUR BASE PIED	D	H	h	Poids (g)
PIE.ANT040S12.5SBS	PIE.ANT040S12.5SBS	PIE.040S12.4	38	8,5	3	5
PIE.ANT050S12.5SBS	PIE.ANT050S12.5SBS	PIE.050S12.4	48	8,5	5	6.5
PIE.ANT060S12.5SBS	PIE.ANT060S12.5SBS	PIE.060S12.4 - PIE.060S15	58	8,5	5	10
PIE.ANT080S1215SBS	PIE.ANT080S1215SBS	PIE.080S12,4 - PIE.080S	76	9,5	5,5	17
PIE.ANT080S24SBS	PIE.ANT080S24SBS	PIE.080S24	76	9,5	5,5	25
PIE.ANT105S15SBS	PIE.ANT105S15SBS	PIE.105S15	100	9	5,5	33
PIE.ANT105S24SBS	PIE.ANT105S24SBS	PIE.105S24	100	9	5,5	69
PIE.ANT130S15SBS	PIE.ANT130S15SBS	PIE.130S15	125	9	5,5	74
PIE.ANT130S24SBS	PIE.ANT130S24SBS	PIE.130S24	125	9	5,5	112