M202

+135° -30° | PA6 +G.F. | RoHS COMPLIANT

13 POIGNÉE « EUROMODEL » TOURNANTE AVEC VIS ET DOUILLE

Manici girevoli

Matériaux :

Polyamide renforcé.

Résistant aux huiles et aux graisses.

Surface :

Satinée.

Couleur :

Noir (RAL 9011).

Bouchon central :

(1) Polyamide gris (RAL 7035 code 13).

Couleurs alternatives pour le bouchon :

Orange	(RAL 2004 code 02).
Bleu	(RAL 5015 code 07).
Jaune	(RAL 1021 code 10).
Rouge	(RAL 3000 code 16).
Vert	(RAL 6024 code 17).
Noir	(RAL 9011 code 01).

Inserts :

(2) Vis filetée en acier zingué DIN 912/UNI 5931.

(3) Douille d'adaptation perforée avec trou passant en acier zingué.

ATTENTION :

La poignée est livrée démontée et emballée individuellement.

Demandes spéciales :

Sur demande et pour des quantités importantes, les inserts peuvent être fournis avec longueurs sur demande.

Sur demande et pour des quantités importantes, les inserts peuvent être fournis dans un autre matériau.

Sur demande et pour des quantités importantes les couleurs (attention : gamme réduite) sont celles indiquées dans le tableau des couleurs.

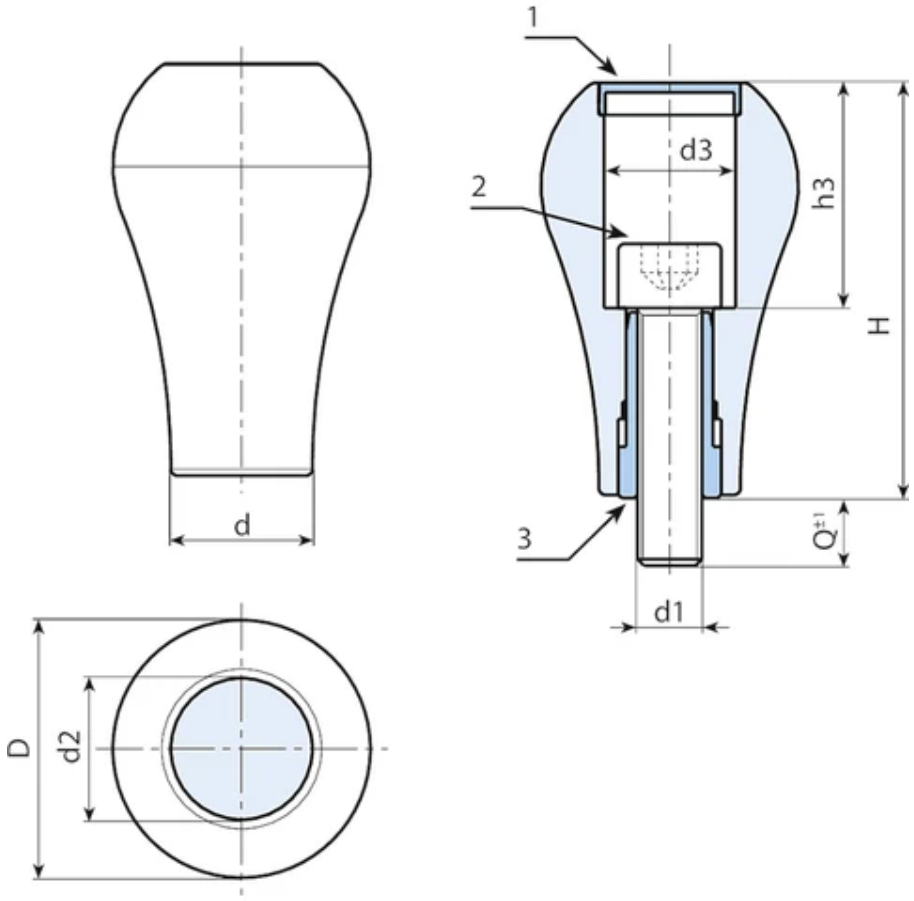

Code	art.	H	D	d	d2	d3	h3	d1 6g	Q	Poids (g)
M20264.0002	M20264.TM08X1101Z1	64	40	22,5	22	20,5	34,5	M8	9	92
M20264.0006	M20264.TM10X1101Z1	64	40	22,5	22	20,5	34,5	M10	10,5	97