D611

+135° -30° | PA6 | RoHS COMPLIANT | BREVETTATO

04 VOLANT À RAYONS EUROMODEL AVEC MANCHE ROTATIF ET PLIABLE, BOUTON CENTRAL DE BLOCAGE ET SERRURE

Volantini per Armadi compattabili su rotaia

Ce produit est une évolution de notre série D601-D604. Il a été principalement conçu pour être utilisé dans les rayonnages mobiles compactables. Ce volant à rayons est caractérisé par un design moderne, typique de notre ligne Euromodel, auquel nous avons ajouté un bouton central qui contrôle un mécanisme spécial qui bloque la rotation du volant (et donc de la porte du rayonnage sur laquelle il est monté). Ce verrouillage empêche tout mouvement et garantit que le volant ne peut pas être démonté pour forcer l'ouverture de la porte. Cela permet de fermer en toute sécurité les portes coulissantes du rayonnage, empêchant ainsi tout accès indésirable ou tout mouvement accidentel. Le produit est couvert par deux brevets (mécanisme de verrouillage et système anti-démontage).

Matériaux :

Polyamide renforcé et stabilisé. Résistant aux huiles et aux graisses.

Surface :

Satinée.

Couleur :

Noir (RAL 9011).

Inserts :

(2) Bouton en polyamide vert (RAL 6024).

(3) Glissière avec rainures pour le positionnement du bouton, en acier zingué.

(4) Plaque de connexion pour le bouton, les ressorts, la goupille de sécurité et les goupilles de verrouillage. En polyamide renforcé et stabilisé.

(5) Ressort de retenue en acier inoxydable à ressort (AISI 302).

(6) Goupille de verrouillage en acier zingué avec siège hexagonal et mécanisme rétractable pour faciliter l'insertion de la goupille dans le trou de la structure.

(7) Douille avec trou lisse passant en acier zingué avec tolérance H10 et clavette.

(8) Goujon de poussée de fixation M8x12, en acier avec oxydation noire, avec siège hexagonal et pointe de fixation conique (DIN 914 - UNI 5927).

(9) Goupille en acier zingué, reliée au bouton au moyen de la bride centrale, qui, une fois le bouton abaissé, se trouve devant le goujon de fixation du volant. Cela évite la possibilité d'insérer une clé hexagonale pour enlever le goujon et démonter le volant de l'armoire. Il s'agit d'une fonction de sécurité.

(10) Serrure en acier nickelé. Deux clés numérotées sont disponibles. La clé peut être retirée dans les deux positions. Pour verrouiller le volant, poussez le bouton vers le bas et tournez la clé de 90°. Course de la serrure : 10 mm. Les clés fournies sont fixées au bouton.

Bouton central :

(1) Bouton central en polyamide renforcé. Résistant aux huiles et aux graisses.

Manche latéral :

Manche rotatif, pliable et escamotable à l'intérieur du volant M202 « Euromodel », avec fixation hexagonale. Manche en PA6+GF noir RAL 9011. Mécanisme interne en acier avec oxydation noire. Fixation moyennant vis traitée par oxydation noire avec tête bouton à 6 pans creuse ISO 7838. Bouchon manche en polyamide vert (RAL 6023 code 17).

Demandes spéciales :

Sur demande et pour des quantités importantes, les inserts peuvent être fournis avec le trou d1 selon un dessin.

Sur demande et pour des quantités importantes, les inserts peuvent être fournis dans un autre matériau/revêtement.

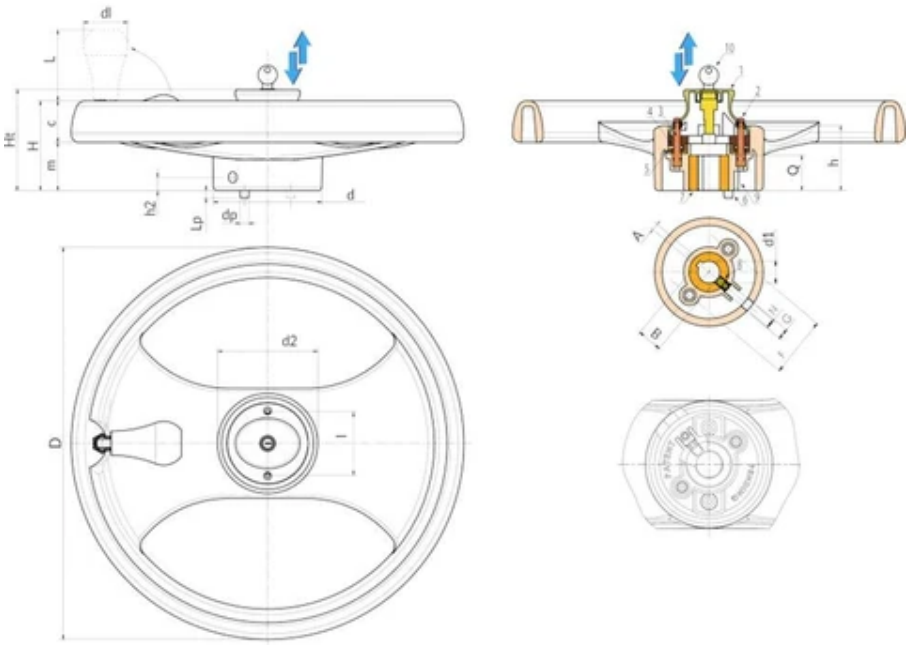

Code	Art.	D	H	Ht	h	m	c	d	dp	Lp	h2	A	B	I	N	G	F
D611350.0001	D611350.TD2001H	350	80	92	59	43	37	98	8	7	12	6	22,8	58	M8	10	55

Code	Art.	d2	dl	L	d1 H10	Q	Poids (g)
D611350.0001	D611350.TD2001H	78	40	64	20	32	1800