R400

max 3 Km/h | +50° - 5° | PP | TPE | RoHS COMPLIANT

18 RUEDA ÚNICA CON CUERPO EN POLIPROPILENO Y BANDA DE RODADURA DE GOMA TERMOPLÁSTICA

Ruote in PP/Gomma sintetica (Colletività)

Materiales:

Cuerpo rueda:

Polipropileno.

Banda de rodadura:

Goma termoplástica sintética. Dureza 93 ± 3 Shore A.

Superficie:

Lisa.

Color:

Cuerpo:

Negro (RAL 9011).

Banda de rodadura:

Gris claro.

Rotación rueda:

El orificio para el perno de rotación está realizado mediante moldeo del plástico.

Requerimientos especiales:

Ninguna.

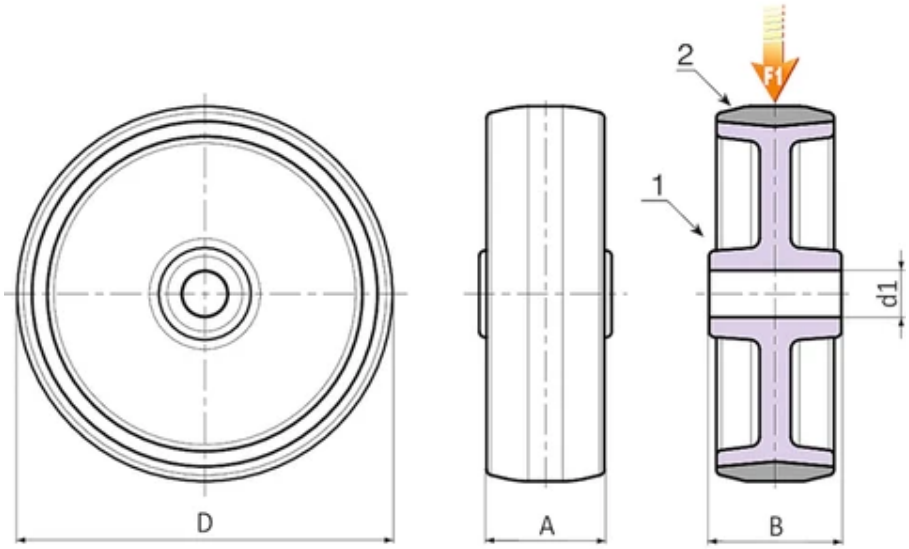

Código	art.	D	A	B	d1	Peso (g)	F1 (Kg)
R400050.0001	R400050.T18D08	50	18	22	8	-	40
R400063.0001	R400063.T22D10	63	22	27	10	-	60
R400075.0001	R400075.T24D08	75	24	27	8	-	60
R400075.0001	R400080.T22D10	80	22	27	10	-	60
R400100.0001	R400100.T27D12	100	27	32	12	-	80
R400125.0001	R400125.T27D12	125	27	32	12	-	80