Q262

BOTECO +135° -30° PA6 +G.F. RoHS COMPLIANT

17 ARANDELA MOLETEADA

Materiales:
Poliamida reforzada.
Resistente a aceites y grasas.

Superficie:
Satinada.

Color:
Negro (RAL 9011).

Orificio:
Orificio roscado pasante obtenido mediante moldeo del plástico (tolerancia no aplicable).

Requerimientos especiales:
Bajo pedido, y por determinadas cantidades, el orificio d1 se puede suministrar según dibujo.

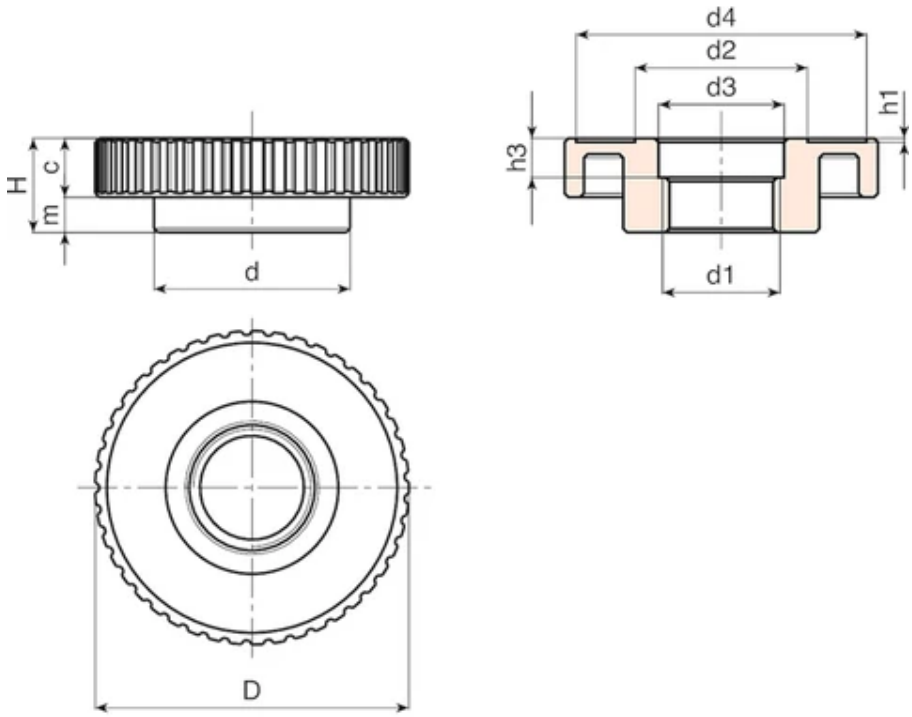

Código	art.	D	H	d	c	m	h1	h3	d2	d3	d4	d1	Peso (g)
Q26280.0002	Q26280.TB3001P	81	24	50	14.5	9.5	1	10	43.5	32	74	M30x1,5	65