P916

+135° -30° | PA6 +G.F. | SBS | RoHS COMPLIANT

16 PIE DE APOYO CON FIJACIÓN AL SUELO, PERNO ARTICULADO TIPO B DE ACERO, BOLA 12,4 Y BASE ANTIDESLIZANTE

Piedi plastica con fissaggio - stelo snodato+antiscivolo

Materiales:

Poliamida reforzada. Resistente a aceites y grasas.

Superficie:

Satinada.

Color:

Negro (RAL 9011).

Insertos:

P916:

Perno roscado y articulado (bola 12,4) con alojamiento fresado para llave (tipo B) de acero galvanizado (tolerancia rosca 6g).

P916CIN:

Perno roscado y articulado (bola 12,4) con alojamiento fresado para llave (tipo B) de acero inoxidable (AISI 303) (tolerancia rosca 6g).

Base antideslizante:

Base antideslizante de goma termoplástica SBS 75 Shore, de color negro RAL 9011. Resistente a aceites y grasas. Montaje a presión.

Fijación al suelo:

El pie se suministra con los orificios de fijación al suelo cerrados. Para abrirlos, rompa la membrana de plástico (véase la figura).

Requerimientos especiales:

Bajo pedido, y por determinadas cantidades, los insertos se pueden suministrar con la longitud deseada.

Bajo pedido, y por determinadas cantidades, el pie se puede suministrar de color naranja (RAL 2004).

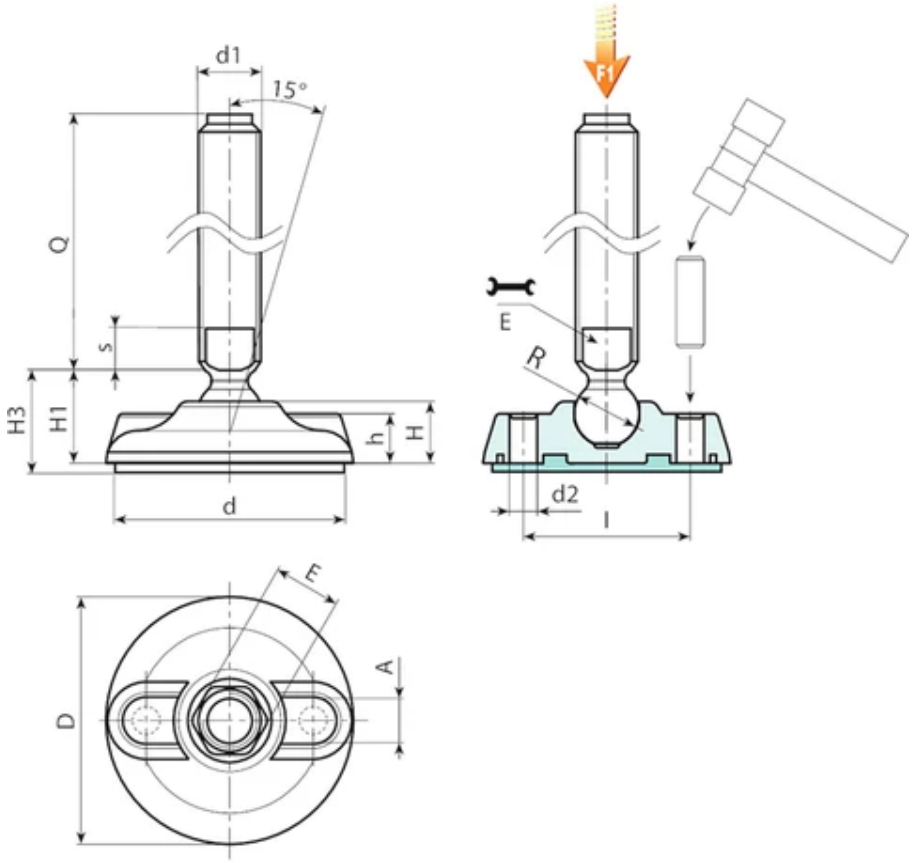

Versión P916: Pie de apoyo con perno tipo B (alojamiento fresado para llave) y bola 12,4 - con base antideslizante de SBS

Código	Art.	D	H	l	H1	H3	h	A	E	s	d2	d	R	d1 6g	Q	Peso (g)	F1 (kN)
P916080.0012	P916080.TM16X7001	80	20	54	25.5	28.5	16	20	13	7	9	75	12.5	M16	70	171	10
P916080.0014	P916080.TM16X9001	80	20	54	25.5	28.5	16	20	13	7	9	75	12.5	M16	90	194	10
P916080.0001	P916080.TM16X11001	80	20	54	25.5	28.5	16	20	13	7	9	75	12.5	M16	110	217	10
P916080.0003	P916080.TM16X13001	80	20	54	25.5	28.5	16	20	13	7	9	75	12.5	M16	130	240	10
P916080.0006	P916080.TM16X15001	80	20	54	25.5	28.5	16	20	13	7	9	75	12.5	M16	150	263	10
P916080.0009	P916080.TM16X17001	80	20	54	25.5	28.5	16	20	13	7	9	75	12.5	M16	170	286	10

Atención: El límite de carga F1 expresado es inferior a la carga de rotura en un 30 % y se entiende como estático.
Longitudes perno bajo pedido, con un mínimo de 100 unidades.

Versión P916CIN: Pie de apoyo con perno tipo B - de acero inoxidable - (alojamiento fresado para llave) y bola 12,4 - con base antideslizante de SBS

Código	Art.	D	H	l	H1	H3	h	A	E	s	d2	d	R	d1 6g	Q	Peso (g)	F1 (kN)
P916080.0002	P916080.TM16X11001CIN	80	20	54	25.5	28.5	16	20	13	7	9	75	12.5	M16	110	217	10
P916080.0004	P916080.TM16X13001CIN	80	20	54	25.5	28.5	16	20	13	7	9	75	12.5	M16	130	240	10
P916080.0007	P916080.TM16X15001CIN	80	20	54	25.5	28.5	16	20	13	7	9	75	12.5	M16	150	263	10
P916080.0011	P916080.TM16X17001CIN	80	20	54	25.5	28.5	16	20	13	7	9	75	12.5	M16	170	286	10

Atención: El límite de carga F1 expresado es inferior a la carga de rotura en un 30 % y se entiende como estático.
Longitudes perno bajo pedido, con un mínimo de 100 unidades.