P704

+135° -30° | PA6 +G.F. | RoHS COMPLIANT

16 PIE DE APOYO CON FIJACIÓN LATERAL AL SUELO, PERNO ARTICULADO TIPO B DE ACERO Y BOLA 12.4

Piedi plastica con fissaggio laterale-stelo snodato

Materiales:

Poliamida reforzada.

Resistente a aceites y grasas.

Superficie:

Satinada.

Color:

Negro (RAL 9011).

Insertos:

P704:

Perno roscado y articulado (bola 12,5) con alojamiento fresado para llave (tipo B) de acero galvanizado (tolerancia rosca 6g).

P704CIN:

Perno roscado y articulado (bola 12,5) con alojamiento fresado para llave (tipo B) de acero inoxidable (AISI 303) (tolerancia rosca 6g).

Fijación al suelo:

Orificio pasante obtenido mediante moldeo del plástico.

Requerimientos especiales:

Bajo pedido, y por determinadas cantidades, los insertos se pueden suministrar con la longitud deseada.

Bajo pedido, y por determinadas cantidades, el pie se puede suministrar de color naranja (RAL 2004).

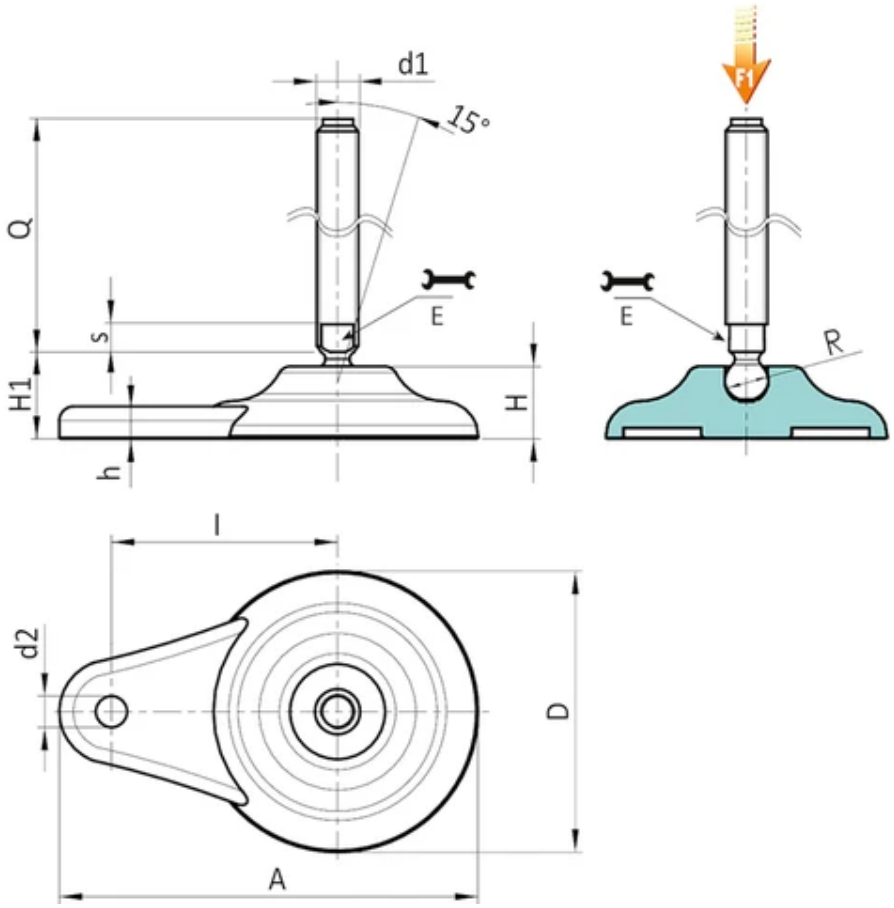

Versión P704: Pie de apoyo con fijación lateral, perno tipo B (alojamiento fresado para llave) y bola 12,5

Código	Art.	D	H	l	H1	h	A	E	s	d2	R	d1 6g	Q	Peso (g)	F1 (kN)
P704080.0001	P704080.TM16X7001	80	20	65	26	9	120	13	7	9	12,4	M16	70	156	10
P704080.0002	P704080.TM16X9001	80	20	65	26	9	120	13	7	9	12,4	M16	90	182	10
P704080.0003	P704080.TM16X11001	80	20	65	26	9	120	13	7	9	12,4	M16	110	208	10
P704080.0005	P704080.TM16X13001	80	20	65	26	9	120	13	7	9	12,4	M16	130	234	10
P704080.0007	P704080.TM16X15001	80	20	65	26	9	120	13	7	9	12,4	M16	150	260	10
P704080.0009	P704080.TM16X17001	80	20	65	26	9	120	13	7	9	12,4	M16	170	286	10

Atención: El límite de carga F1 expresado es inferior a la carga de rotura en un 30 % y se entiende como estático.
Longitudes perno bajo pedido, con un mínimo de 100 unidades.

Versión P704CIN: Pie con fijación lateral, perno tipo B - de acero inoxidable - (alojamiento fresado para llave) y bola 12,5

Código	Art.	D	H	l	H1	h	A	E	s	d2	R	d1 6g	Q	Peso (g)	F1 (kN)
P704080.0004	P704080.TM16X11001CIN	80	20	65	26	9	120	13	7	9	12,4	M16	110	130	10
P704080.0006	P704080.TM16X13001CIN	80	20	65	26	9	120	13	7	9	12,4	M16	130	156	10
P704080.0008	P704080.TM16X15001CIN	80	20	65	26	9	120	13	7	9	12,4	M16	150	182	10
P704080.0010	P704080.TM16X17001CIN	80	20	65	26	9	120	13	7	9	12,4	M16	170	208	10

Atención: El límite de carga F1 expresado es inferior a la carga de rotura en un 30 % y se entiende como estático.
Longitudes perno bajo pedido, con un mínimo de 100 unidades.