N741

+135° -30° | PA6 +G.F. | RoHS COMPLIANT

14 PERILLA MOLETEADA CON PERNO ROSCADO

Manicotti zigrinati

Materiales:

Poliamida reforzada.

Resistente a aceites y grasas.

Superficie:

Satinada.

Color:

Negro (RAL 9011).

Insertos:

Perno roscado de acero galvanizado (tolerancia rosca 6g).

Requerimientos especiales:

Bajo pedido, y por determinadas cantidades, los insertos se pueden suministrar con la longitud deseada.

Bajo pedido, y por determinadas cantidades, los insertos se pueden suministrar de otro material.

Bajo pedido, y por determinadas cantidades, colores (con gama reducida) según la tabla de la.

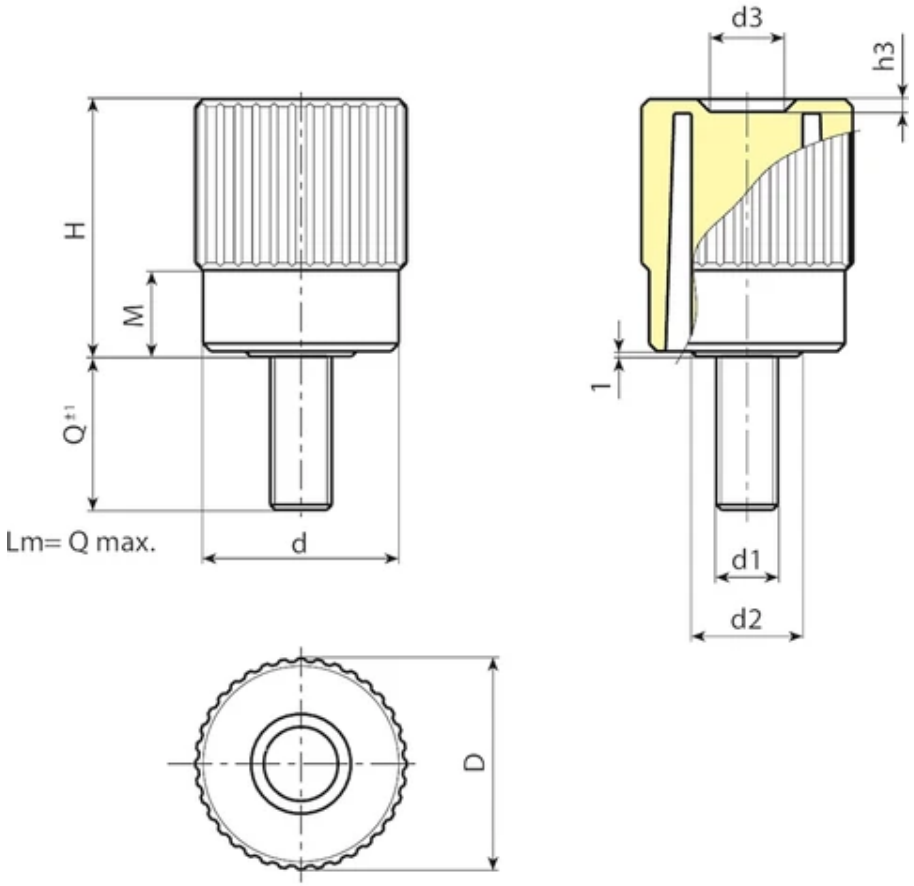

Código	Art.	D	H	M	d	d2	d3	h3	LM	d1 6g	Q	Peso (g)
N74140.0028	N74140.TM14X2001	41,5	50,5	17	38	22	15,5	2,5	90	M14	20	100

Longitudes perno bajo pedido, con un mínimo de 100 unidades.
LM = Longitud máxima moldeable.