N740

+135° -30° | PA6 +G.F. | RoHS COMPLIANT

14 PERILLA MOLETEADA CON CASQUILLO CON ORIFICIO ROSCADO

Manicotti zigrinati

Materiales:

Poliamida reforzada.

Resistente a aceites y grasas.

Superficie:

Satinada.

Color:

Negro (RAL 9011).

Insertos:

Casquillo con orificio roscado ciego de latón (tolerancia rosca 6H).

Requerimientos especiales:

Bajo pedido, y por determinadas cantidades, los insertos se pueden suministrar de otro material.

Bajo pedido, y por determinadas cantidades, colores (con gama reducida) según la tabla de la.

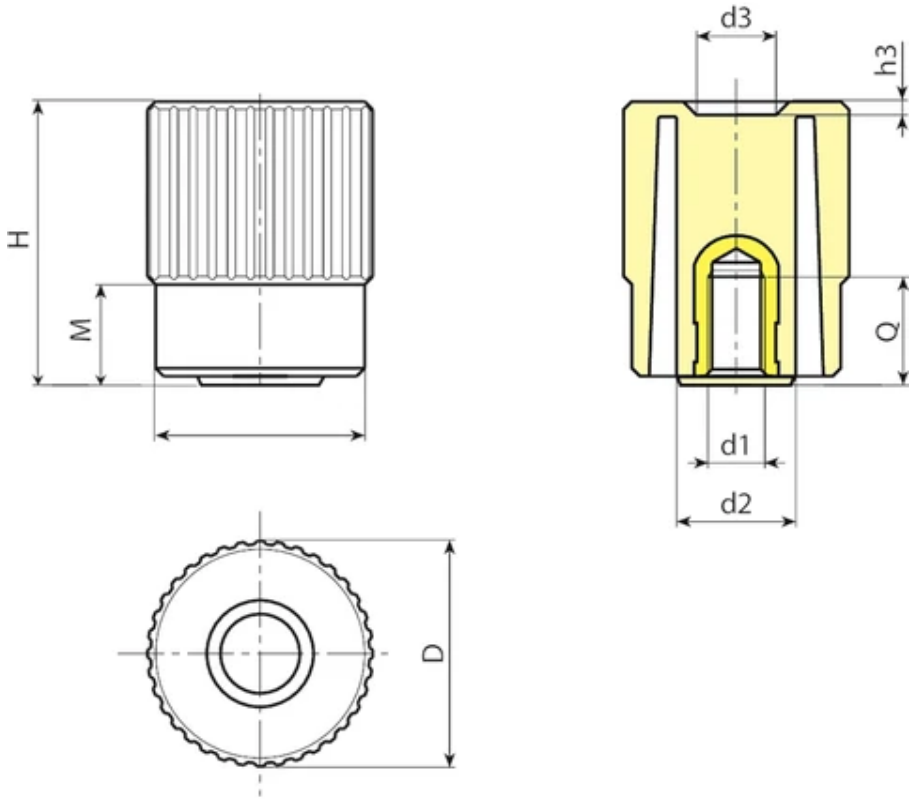

Código	Art.	D	H	M	d	d2	d3	h3	d1 6H	Q	Peso (g)
N74040.0002	N74040.TM0801	41,5	50,5	17	38	22	15,5	2,5	M8	18	65

Código	Art.	D	H	M	d	d2	d3	h3	d1 6H	Q	Peso (g)
N74040.0003	N74040.TM1001	41,5	50,5	17	38	22	15,5	2,5	M10	22	66
N74040.0005	N74040.TM1201	41,5	50,5	17	38	22	15,5	2,5	M12	17	68
N74040.0006	N74040.TM1401	41,5	50,5	17	38	22	15,5	2,5	M14	17	69