F275

+135° -30° | PA6 +G.F. | RoHS COMPLIANT

06 POMO 6 LÓBULOS CON CUBO DE ACERO Y ORIFICIO ROSCADO

Volantini a 6 lobi

Materiales:

Poliamida reforzada.

Resistente a aceites y grasas.

Superficie:

Satinada.

Color:

Negro (RAL 9011).

Insertos:

F275:

Casquillo con orificio roscado ciego de acero galvanizado (tolerancia rosca 6H).

F275CIN:

Casquillo con orificio roscado ciego de acero inoxidable (AISI 303) (tolerancia rosca 6H).

Requerimientos especiales:

Bajo pedido, y por determinadas cantidades, los insertos se pueden suministrar con el orificio d1 según diseño.

Bajo pedido, y por determinadas cantidades, colores (con gama reducida) según la tabla de la.

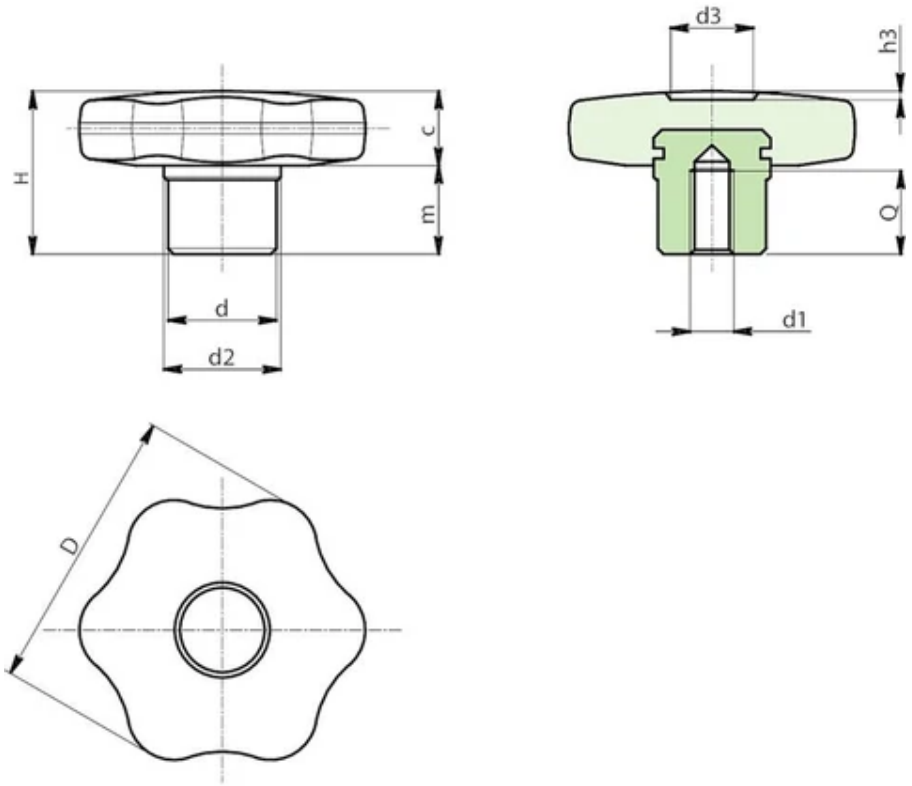

Versión F275: Cubo de acero galvanizado.

Código	Art.	D	d	d2	H	m	c	d1 6H	Q	Peso (g)
F27530.0001	F27530.TM0601	30	13	15	22	11	11	M6	12	25
F27540.0001	F27540.TM0801	40	15	17	24	12	12	M8	14	39
F27550.0002	F27550.TM1001	50	18	20	29	15	14	M10	16	66
F27560.0001	F27560.TM1201	60	20	24	34	18	16	M12	20	105

Versión F275 CIN: Cubo de acero inoxidable AISI 303.

Código	Art.	D	d	d2	H	m	c	d1 6H	Q	Peso (g)
F27530.0002	F27530.TM0601CIN	30	13	15	22	11	11	M6	12	25
F27540.0002	F27540.TM0801CIN	40	15	17	24	12	12	M8	14	39
F27550.0003	F27550.TM1001CIN	50	18	20	29	15	14	M10	16	66
F27560.0002	F27560.TM1201CIN	60	20	24	34	18	16	M12	20	105