R600

ESD | max 3 Km/h | +50° - 5° | PP | TPE | RoHS COMPLIANT

18 RAD AUS POLYPROPYLEN UND LAUFFLÄCHE AUS THERMOPLASTISCHEM KAUTSCHUK

Ruote in PP/Gomma sintetica (Colletività)

Material:
Radkörper:
Polypropylen.
Lauffläche:
Thermoplastischer synthetischer Kautschuk. Härte 93 ± 3 Shore A.

Oberfläche:
Glatt.

Farbe:
Körper:
Hellgrau.
Lauffläche:
Dunkelgrau.

Nabe:
Bohrung d1.

Weitere Möglichkeiten:
Auf Wunsch ist die Rolle in einem elektrisch hoch leitenden Material (ESD) erhältlich.

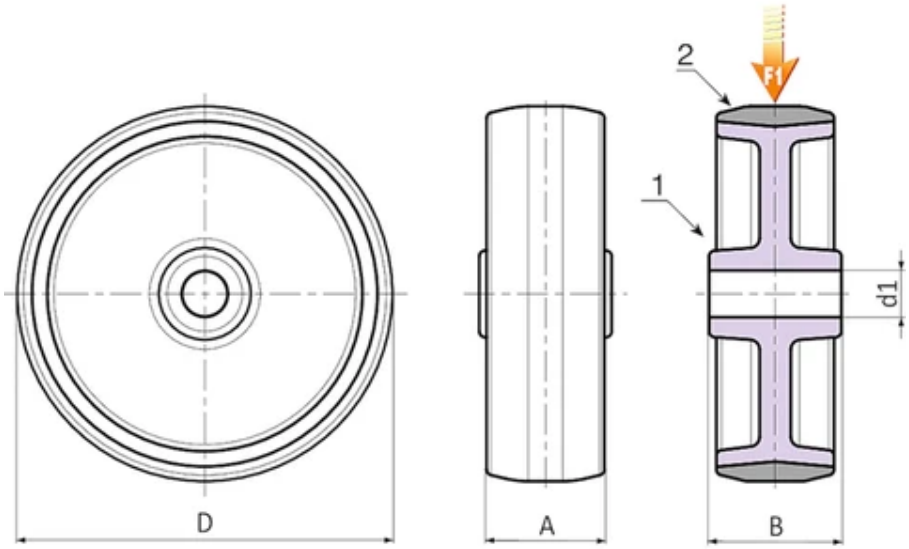

Code	Art.	D	A	B	d1	Gewicht (g)	F1 (Kg)
R600050.0001	R600050.T18D08	50	18	22	8	-	40
R600063.0001	R600063.T22D10	63	22	27	10	-	60
R600080.0002	R600080.T22D10	80	22	27	10	-	60
R600100.0001	R600100.T27D12	100	27	32	12	-	80
R600125.0001	R600125.T27D12	125	27	32	12	-	80

Code	Art.	D	A	B	d1	Gewicht (g)	F1 (Kg)
R600050.0002	R600050.T18D08ESD	50	18	21	8	-	40
R600060.0001	R600060.T22D10ESD	60	22	29	10	-	60
R600080.0001	R600080.T24D10ESD	80	24	29	10	-	60
R600100.0002	R600100.T29D12ESD	100	29	34	12	-	80
R600125.0002	R600125.T29D12ESD	125	29	32	12	-	80