R209CIN

INOX | max 4 Km/h | +60° -20° | PA6 | PU | RoHS COMPLIANT

18

BOCKROLLE AUS POLYAMID, LAUFFLÄCHE AUS POLYURETHAN UND GABEL AUS EDELSTAHL

Ruote in Nylon/Poliuretano

Material:

Radkörper (1):

Polyamid. Öl- und fettbeständig.

Lauffläche (2):

Lauffläche aus Polyurethan. Härte 60 ± 5 Shore D.

Oberfläche:

Glatt.

Farbe:

(1) Weiß natur.

(2) Rot (RAL 3013).

(3-4-6) Edelstahl natur.

Nabe (4):

Bohrung d1. Zur Sicherung ist zwischen Gewindebolzen und Bohrung ein Stift aus Edelstahl (AISI 304) angebracht.

Bügel (3):

Befestigungsplatte mit Gabel aus Edelstahl (AISI 304) mit Langlochbohrungen zur Befestigung.

Radbefestigung (6):

Sechskantschraube aus Edelstahl (AISI 304), verbunden mit einer Edelstahlmutter (AISI 304).

Weitere Möglichkeiten:

Auf Anfrage ist das Rad ab einer Mindestabnahmemenge von 20 Stück mit Kugellager erhältlich (in diesem Fall den Code R209CIN bitte durch den Code R239CIN ersetzen).

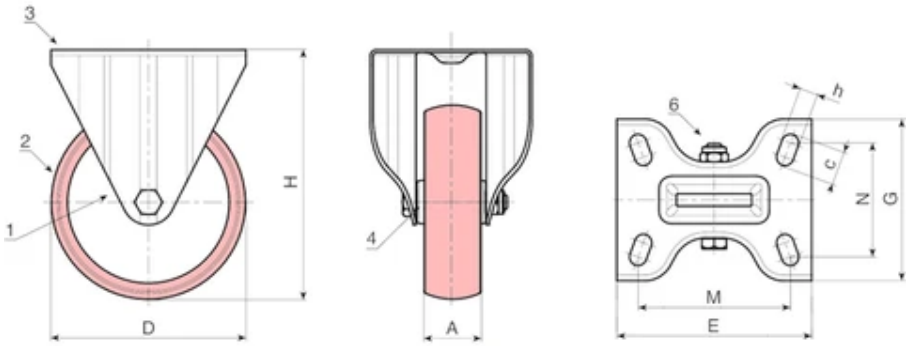

Code	Art.	D	A	H	E	G	M	N	c	h	Gewicht (g)	F1 (Kg)
R209080.0002	R209080.T30P080X060CIN	80	30	108	100	84	80	60	12	9	379	100
R209100.0002	R209100.T30P080X060CIN	100	30	127	100	84	80	60	12	9	394	130
R209125.0002	R209125.T35P080X060CIN	125	35	155	100	84	80	60	12	9	550	180
R209150.0002	R209150.T40P080X060CIN	150	40	184	100	84	80	60	12	9	529	140
R209200.0002	R209200.T50P105X080CIN	200	50	240	135	110	105	80	23	11	1686	300