O432

+135° -30° | PA6 +G.F. | RoHS COMPLIANT

15 FLACHSCHARNIERE MIT GEWINDESTIFT SOWIE GEWINDEBUCHSE

Cerniere in plastica con inserti filettati

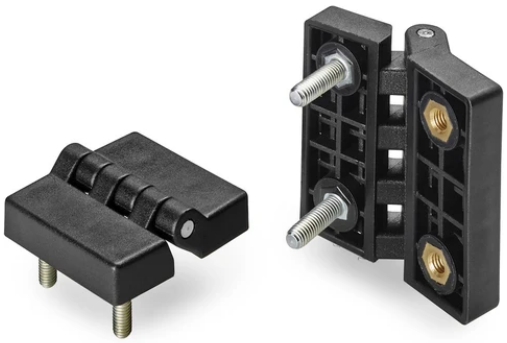

Material:
Polyamid glasfaserverstärkt (PA6+GF).
Öl- und fettbeständig.

Oberfläche:
Matt.

Farbe:
Schwarz (RAL 9011).

Einsatz:
Stift aus verzinktem Stahl.
Gewindebuchse aus Messing (Gewindetoleranz 6H).
Gewindestiftschraube aus verzinktem Stahl (Gewindetoleranz 6g).

Weitere Möglichkeiten:
Kundenspezifische Materialien der Einsätze.
Individuelle Farben möglich, siehe Farbtabelle.

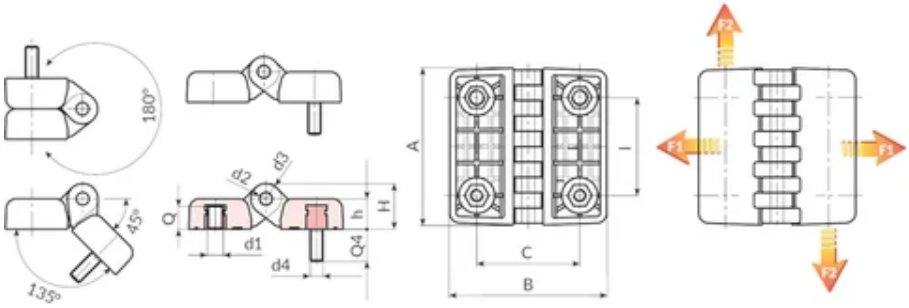

Code	Art.	l	C	A	B	h	H	d2	d3	d1-d4	Q	Q4	Gewicht (g)	F1 (N)	F2 (N)
O43230.0001	O43230.TM0501	30	30	48	48	10.5	15.5	5	10	M05	7	15	40	1850	1350
O43230.0002	O43230.TM0601	30	30	48	48	10.5	15.5	5	10	M06	7	15	41	1850	1350
O43240.0001	O43240.TM0601	40	40	64	64	13	19	5	12	M06	8,5	20	73	4000	1600
O43240.0002	O43240.TM0801	40	40	64	64	13	19	5	12	M08	8,5	20	85	4000	1600
O43260.0001	O43260.TM0801	60	63	96	96	19	28.5	8	19	M08	14	20	240	3100	1400
O43260.0003	O43260.TM1001	60	63	96	96	19	28.5	8	19	M10	14	20	250	3100	1400