J116

NEW

+135° -20° | Zamak | C10 | RoHS COMPLIANT

ЗАМОК ЩИТОВОЙ УНИВЕРСАЛЬНЫЙ НА 1/4 ОБОРОТА ИЗ СПЛАВА ZAMAK С РЕЗЬБОЙ M22 С КВАДРАТНЫМ КЛЮЧОМ

Материалы:
(1) Корпус замка M22x1,5 (неподвижная часть) из литого под давлением сплава Zamak.
(2) Затвор квадратной формы из литого под давлением сплава Zamak.
(3) Шестигранная крепежная гайка M22x1,5, из литого под давлением сплава Zamak.
(4) Уплотнение из каучука.
(5) Ригель из стали (E=0 форма прямая, E=2,4,6,8,10 форма изогнутая наружу, E=-2 форма изогнутая внутрь).
(6) Крепежный винт M6x10 с головкой и крестообразным шлицем из стали.

Поверхность:
L116-01
(1) Сатинирован.
(2-3-4-5-6) Гладк.
L116-L
Гладк.

Цвет:
L116-01
(1) Эпоксидная порошковая покраска в черный цвет (RAL 9011).
(2-3-4-5-6) Стандартный оцинкованный.
L116-L
(1) Блестящее хромирование.
(2-3-4-5-6) Стандартный оцинкованный.

Ключ (заказывается отдельно):
Ключ из полиамида (PA6) красного цвета арт. J090.
ВНИМАНИЕ: Ключ не входит в комплект поставки. Заказывается отдельно. [стр. 399].

Вращение: 90°

Специальные Запросы:
- По запросу замок может быть укомплектован ключом. Добавьте букву C в конце основного кода.

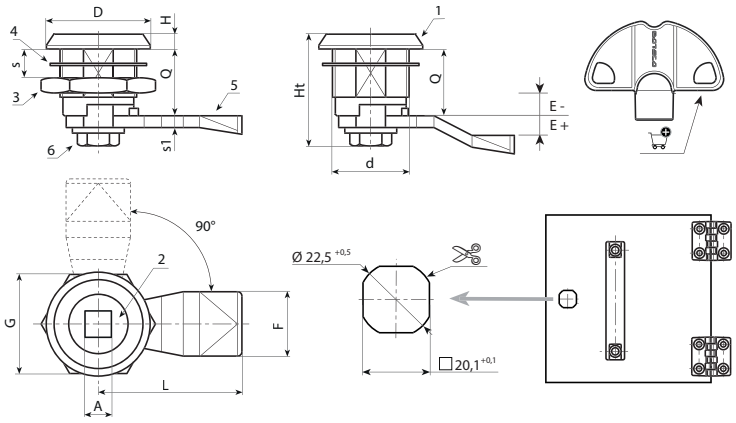

Версия J116-01: покраска черного цвета.

Код	Арт.	A	d	D	L	Q	E	F	G	Ht	H	S(макс.)	s1	g	Ключ
-	J11622.Z08E-4X4501	8	M22	28	45	18	-4	19	27	31,5	4	8	4	-	J09050.TQ0816
-	J11622.Z08E-2X4501	8	M22	28	45	18	-2	19	27	31,5	4	8	4	-	J09050.TQ0816
-	J11622.Z08E00X4501	8	M22	28	45	18	0	19	27	31,5	4	8	4	-	J09050.TQ0816
-	J11622.Z08E02X4501	8	M22	28	45	18	2	19	27	31,5	4	8	4	-	J09050.TQ0816
-	J11622.Z08E04X4501	8	M22	28	45	18	4	19	27	31,5	4	8	4	-	J09050.TQ0816
-	J11622.Z08E06X4501	8	M22	28	45	18	6	19	27	31,5	4	8	4	-	J09050.TQ0816
-	J11622.Z08E08X4501	8	M22	28	45	18	8	19	27	31,5	4	8	4	-	J09050.TQ0816
-	J11622.Z08E10X4501	8	M22	28	45	18	10	19	27	31,5	4	8	4	-	J09050.TQ0816
-	J11622.Z08E12X4501	8	M22	28	45	18	12	19	27	31,5	4	8	4	-	J09050.TQ0816

Версия J116-L: хромированная.

Код	Арт.	A	d	D	L	Q	E	F	G	Ht	H	S(макс.)	s1	g	Ключ
-	J11622.Z08E-4X45L	8	M22	28	45	18	-4	19	27	31,5	4	8	4	-	J09050.TQ0816
-	J11622.Z08E-2X45L	8	M22	28	45	18	-2	19	27	31,5	4	8	4	-	J09050.TQ0816
-	J11622.Z08E00X45L	8	M22	28	45	18	0	19	27	31,5	4	8	4	-	J09050.TQ0816
-	J11622.Z08E04X45L	8	M22	28	45	18	4	19	27	31,5	4	8	4	-	J09050.TQ0816
-	J11622.Z08E06X45L	8	M22	28	45	18	6	19	27	31,5	4	8	4	-	J09050.TQ0816
-	J11622.Z08E08X45L	8	M22	28	45	18	8	19	27	31,5	4	8	4	-	J09050.TQ0816
-	J11622.Z08E10X45L	8	M22	28	45	18	10	19	27	31,5	4	8	4	-	J09050.TQ0816
-	J11622.Z08E12X45L	8	M22	28	45	18	12	19	27	31,5	4	8	4	-	J09050.TQ0816