W722CIN W723CIN

+200° -20° | Aisi 303 | RoHS COMPLIANT

POKRĘTŁO Z GWINTOWANYM TRZPIENIEM USTALAJĄCYM Z INTEGRALNEJ STALI INOX Z BLOKADĄ – Z I BEZ NAKRĘTKI

Materiały:
(1) Trzon trzpienia ustalającego ze stali inox (AISI 303).
(2) Sześciokątna nakrętka gwintowana ze stali inox (AISI 303).
(3) Sprężyna ze stali inox (AISI 301).
(4) Pokrętło gwiaździste, toczone ze stali inox (AISI 303).
(6) Gwintowana przeciwnakrętka ze stali inox (AISI 304) (UNI 5589) (wyłącznie dla wersji W723CIN).

Powierzchnia:
Satynowana.

Kolor:
Naturalny.

UWAGA:
> Zalecamy wykonanie otworu obsadowego trzonu trzpienia ustalającego w tolerancji H7.
> Nakrętka dostarczana w stanie zmontowanym (wyłącznie dla wersji W723CIN).

Wykonanie na specjalne zamówienie:
- Na życzenie, w zależności od ilości, trzpień ustalający może być dostarczony całkowicie zdemontowany.
- Na życzenie nakrętka może być dostarczona zdemontowana.

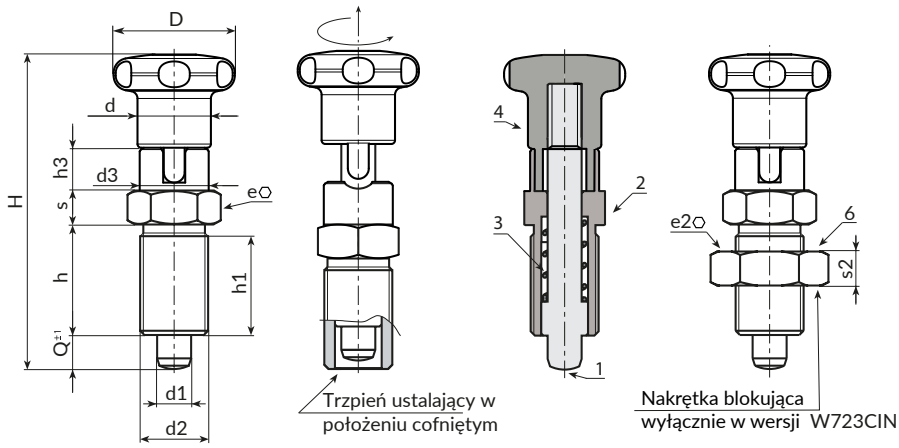

Wersja W722 CIN - bez nakrętki

Kod	Art.	D	H	h	h1	h3	d2	d	d3	e	s	d1 -0,02 -0,04	Q	g
W722.0001	W722.I0501CIN	**22**	52	17	15	6.5	M10x1	12	12	12	**5**	5	5	-
W722.0002	W722.I0601CIN	**27**	61	20	18	7.5	M12x1,5	14	14	14	**6**	6	6	-
W722.0004	W722.I0801CIN	**32**	77	26	23	9.5	M16x1,5	19	19	19	**8**	8	8	-
W722.0005	W722.I1001CIN	**33**	90	33	30	11.5	M20x1,5	19	19	22	**10**	10	10	210

Wersja W723 CIN - z nakrętką

Kod	Art.	D	H	h	h1	h3	d3	d2	d	e	s	e2	s2	d1 -0,02 -0,04	Q	g
W723.0001	W723.I0501CIN	**22**	52	17	15	6.5	12	M10x1	12	12	5	17	**6**	5	5	-
W723.0002	W723.I0601CIN	**27**	61	20	18	7.5	14	M12x1,5	14	14	6	19	**7**	6	6	-
W723.0004	W723.I0801CIN	**32**	77	26	23	9.5	19	M16x1,5	19	19	8	24	**8**	8	8	-
W723.0005	W723.I1001CIN	**33**	90	33	30	11.5	19	M20x1,5	20	22	10	30	**9**	10	10	240