W722CIN W723CIN

+200° -20° | Aisi 303 | RoHS COMPLIANT

KIERTEITETYLLÄ LUKITUSTAPILLA VARUSTETTU NUPPI KOKONAAN RUOSTUMATONTA TERÄSTÄ, MUKANA LUKITUS – MUTTERILLA JA

Materiaalit:
(1) Lukitustapin tappiosa ruostumatonta terästä (AISI 303).
(2) Kuusiomainen kierteitetty rengas ruostumatonta terästä (AISI 303).
(3) Ruostumaton teräsjousi (AISI 301).
(4) Sorvattu sakaranuppi ruostumatonta terästä (AISI 303).
(6) Kierteitetty lukitusmutteri ruostumatonta terästä (AISI 304) (UNI 5589) (vain versiolle W723CIN).

Pinta:
Käsittelemätön.

Väri:
Käsittelemätön.

HUOMAA:
> Lukitustapin vartta varten tehtävään asennusreikään suositellaan toleranssia H7.
> Mutteri toimitetaan koottuna (vain versiolle W723CIN).

Erikoistilaukset:
- Määrästä riippuen tilauksesta lukitustappi voidaan toimittaa täysin irrallisena.
- Tilauksesta mutteri voidaan toimittaa irrallisena.

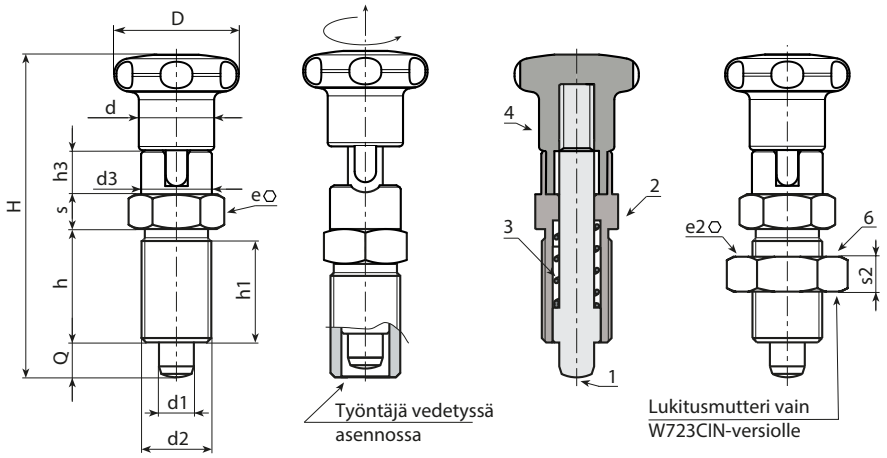

W.S

Versio W722 CIN - ilman mutteria

Koodi	Art.	D	H	h	h1	h3	d2	d	d3	e	s	d1 -0,02 -0,04	Q	g
-	W722.I0501CIN	**22**	52	17	15	6.5	M10x1	12	12	12	**5**	5	5	-
-	W722.I0601CIN	**27**	61	20	18	7.5	M12x1,5	14	14	14	**6**	6	6	-
-	W722.I0801CIN	**32**	77	26	23	9.5	M16x1,5	19	19	19	**8**	8	8	-
-	W722.I1001CIN	**33**	90	33	30	11.5	M20x1,5	19	19	22	**10**	10	10	210

Versio W723 CIN - mutterin kanssa

Koodi	Art.	D	H	h	h1	h3	d3	d2	d	e	s	e2	s2	d1 -0,02 -0,04	Q	g
-	W723.I0501CIN	**22**	52	17	15	6.5	12	M10x1	12	12	5	17	**6**	5	5	-
-	W723.I0601CIN	**27**	61	20	18	7.5	14	M12x1,5	14	14	6	19	**7**	6	6	-
-	W723.I0801CIN	**32**	77	26	23	9.5	19	M16x1,5	19	19	8	24	**8**	8	8	-
-	W723.I1001CIN	**33**	90	33	30	11.5	19	M20x1,5	20	22	10	30	**9**	10	10	240