W184

PODKŁADKA ZE STALI Z GŁADKIM OTWOREM

+200° -40° | AVP | Aisi 303 | RoHS COMPLIANT

Materiały:
W184:
Stal o klasie wytrzymałości 3.8.
W184PIN:
Stal inox (AISI 303).

Powierzchnia:
Toczenie o niskiej chropowatości.

Kolor:
W184:
Ocynk niebieski standard (obróbka galwaniczna).
W184 PIN:
Naturalny.

Otwór:
Otwór gładki przelotowy, uzyskany z litego materiału (tolerancja otworu H10).

Wykonanie na specjalne zamówienie:
- Nie uwzględnia się.

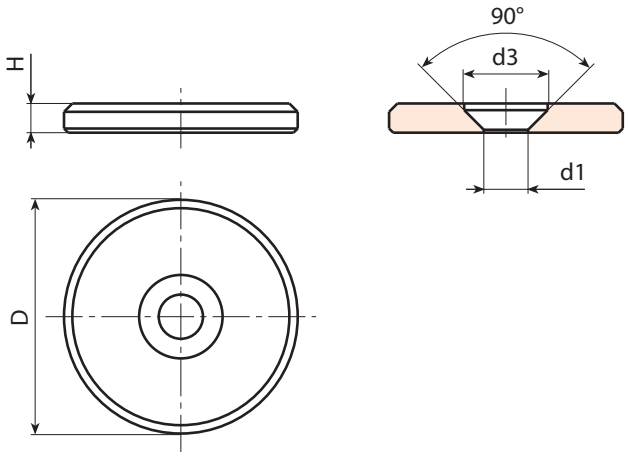

Q

Wersja W184 - ze stali niklowanej

Kod	Art.	d	D	H	d1H10	g
-	W18416.VP4,5Z	16	3	8	4,5 x M4	4.5
-	W18420.VP4,5Z	20	3	8	4,5 x M4	7
-	W18422.VP5,5Z	22	3.5	10	5,5 x M5	10
-	W18425.VP5,5Z	25	3.5	10	5,5 x M5	13
-	W18428.VP5,5Z	28	3.5	10	5,5 x M5	16
-	W18432.VP6,5Z	32	4	12	6,5 x M6	24
-	W18436.VP6,5Z	36	4	12	6,5 x M6	31
-	W18440.VP6,5Z	40	5	12	6,5 x M6	48

INOX

Wersja W184 PIN - ze stali inox (AISI 303)

Kod	Art.	d	D	H	d1H10	g
-	W18416.IP4,5PIN	16	3	8	4,5 x M4	4.5
-	W18420.IP4,5PIN	20	3	8	4,5 x M4	7
-	W18422.IP5,5PIN	22	3.5	10	5,5 x M5	10
-	W18425.IP5,5PIN	25	3.5	10	5,5 x M5	13
-	W18428.IP5,5PIN	28	3.5	10	5,5 x M5	16
-	W18432.IP6,5PIN	32	4	12	6,5 x M6	24
-	W18436.IP6,5PIN	36	4	12	6,5 x M6	31
-	W18440.IP6,5PIN	40	5	12	6,5 x M6	48