K170

MANÍPULO DE LÓBULOS COM INDICADOR

+135° -30° | PA6 +G.F. | UL94 HB | RoHS COMPLIANT

Materiais:
Poliamida reforçada. Resistente a óleos e massas lubrificantes.

Superfície:
Acetinada.

Cor:
Preto (RAL 9011).

Indicador a montar:
Indicador gravitacional modelo K650080. O indicador pode ser usado apenas na posição vertical (eixo máquina horizontal). O indicador deve ser adquirido separadamente. Para mais informações, ver o artigo K650 [pág. 379 380].

Inserção:
Casquilho com furo liso passante em aço zincado (tolerância de furo H10).
Presença de uma lingueta relacionada com a dimensão do furo.

Fixação do indicador:
Fixar o indicador com pino roscado M05 (não fornecido) a inserir no específico furo M05.

Pedidos especiais:

- A pedido e com no mínimo 50 peças, as inserções podem ser fornecidas com o furo d1 com tolerância H7 e acabamento preto do óxido. Adicionar as letras ZB ao código padrão. Exemplo: K170110.T80D1201ZB.
- A pedido e por quantidade, as inserções podem ser fornecidas com o furo d1 a pedido.
- A pedido e por quantidade, as inserções podem ser fornecidas em material diferente.

Correspondências de Diâmetros/Indicadores:
d5=52,4 --> K650050
d5=87,4 --> K650080 ou K660080

K

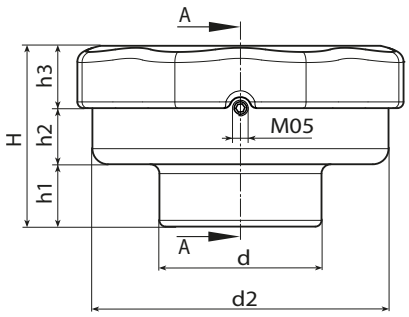

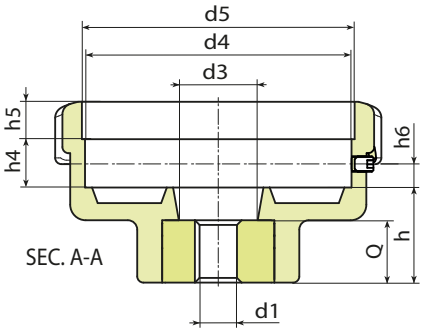

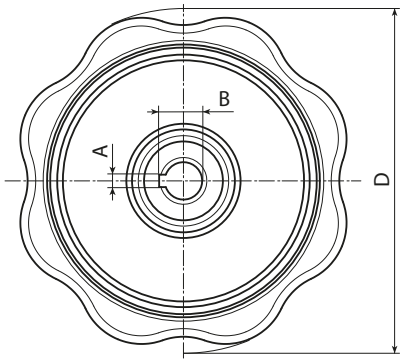

Código	art.	D	H	h	h1	h2	h3	h4	h5	h6	d	d2	d3	d4	d5	A	B	d1H10	Q	g
-	**K170110.T80D1201H**	110	58	30.5	20	18	20	15.5	12	7.5	52	95	25	85.5	87,4	4	13.1	**12**	20	230