J182

+180° -40° | C10 | Aisi 304 | RoHS COMPLIANT

CIERRE DE GANCHO REGULABLE CON CANDADO DE ACERO

Materiales:
J182:
Cierre de gancho regulable de acero troquelado con anilla para candado.
J182CIN:
Cierre de gancho regulable de acero inoxidable troquelado con anilla para candado (AISI 304).

Superficie:
Brillante.

Color:
J182:
Galvanizado azul estándar.
J182CIN:
Natural.

ATENCIÓN:
La placa de retención se debe solicitar por separado del cierre de gancho.

Requerimientos especiales:
- Ninguna.

J

PLACAS DE RETENCIÓN ACOPLABLES:
Artículo J182048 combinable con placas de retención: J183048-J184048
Artículo J182065 combinable con placas de retención: J183065-J184065-J185065
Artículo J182112 combinable con placas de retención: J183065-J184065-J185065

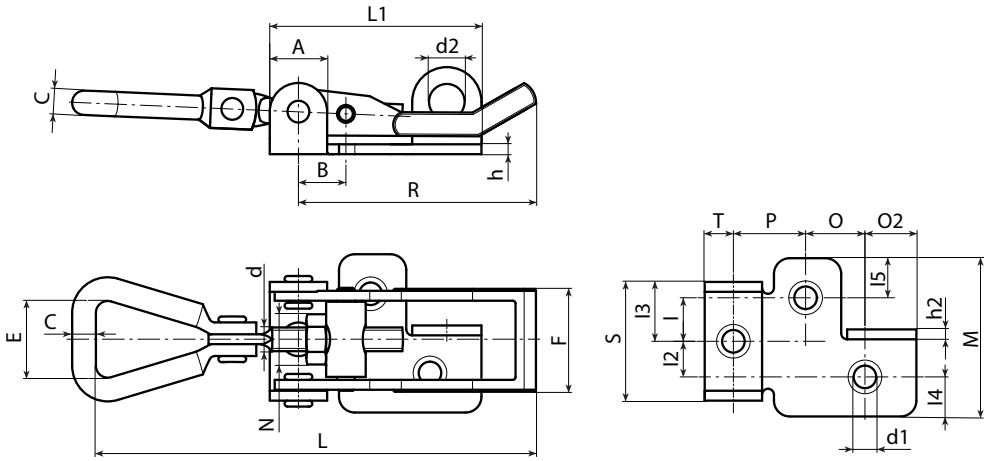

Versión J182: Versión de acero galvanizado.

Código	art.	R	L	L1	A	B	C	d	d1	d2	E	F	h	h2	I	I2	I3	I4	I5	M	O	O2	P	T	S	g
-	J182048.FZ	48	66-75	42.5	11	11	4.3	M5	5.3	7	17	17	2	2	7	7	10	6.5	6.5	27	11	9	11	11.5	20	43
-	J182065.FZ	65	104-124	53	14	12	5	M5	5.3	9.5	25	26	2.5	2.5	10	10	15	10	10	40	15	12	18	8	30	100
-	J182112.FZ	112	160-175	70	17	14	7	M6	7	9	31	30	3	3	17.5	16.5	19	13.5	12.5	60	22	13	22	13	38	216

INOX

Versión J182CIN: Versión de acero inoxidable AISI 304.

Código	art.	R	L	L1	A	B	C	d	d1	d2	E	F	h	h2	I	I2	I3	I4	I5	M	O	O2	P	T	S	g
-	J182048.FZCIN	48	66-75	42.5	11	11	4.3	M5	5.3	7	17	18	2	2	7	7	10	6.5	6.5	27	11	9	11	11.5	20	43
-	J182065.FZCIN	65	104-124	53	14	12	5	M5	5.3	9.5	25	26	2.5	2.5	10	10	15	10	10	40	15	12	18	8	30	100
-	J182112.FZCIN	112	160-175	70	17	14	6.5	M6	7	9	31	30	3	3	18	18	18	60	22	13	22	13	38	216	-	-