B224

KIINTEÄ KAHVA, LÄPIREIKÄ

+135° -30° | PA6 +G.F. | UL94 HB | RoHS COMPLIANT

Materiaalit:
Vahvistettu polyamidi.
Kestää öljyjä ja rasvoja.

Pinta:
Satinoitu.

02

Väri:
Musta: (RAL 9011 koodi 01).
Oranssi: (RAL 2004 koodi 02).
Punainen: (RAL 3000 koodi 16).

Reikä:
Sileä läpireikä, painettu muoviin.

Erikoistilaukset:
- Määrästä riippuen tilauksesta toimitetaan värit kuten taulukossa värit [sivulla].

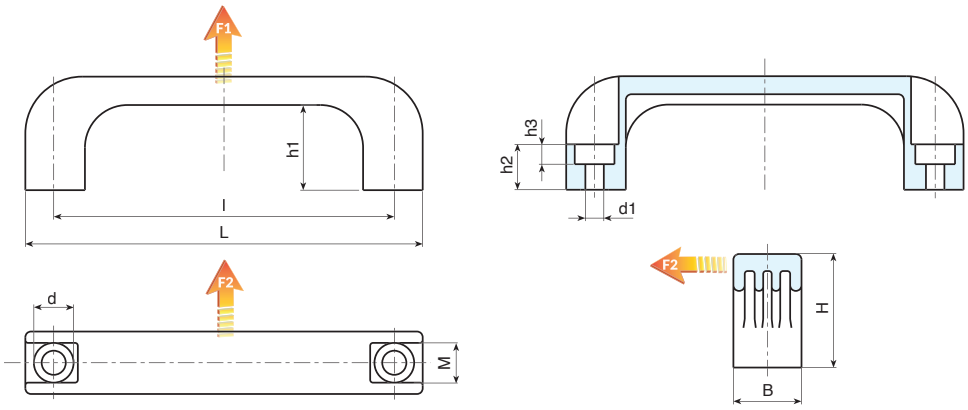

B224 - Musta kahva (RAL 9011 koodi 01)

Koodi	art.	L	l	B	M	H	h1	h2	h3	d	d1	g	F1 (N)	F2 (N)
B224094.0002	B224094.TG6.501PP	**110**	94	21	13	37	29	13	7	11	**6.5**	22	2500	1251
B224117.0003	B224117.TG6.501PP	**140**	117	24	13	40	29	15	7	14	**6.5**	43	4400	3000
B224117.0010	B224117.TG8.501PP	**140**	117	24	13	40	29	15	9	14	**8.5**	39	4400	3000
B224120.0003	B224120.TG6.501PP	**140**	120	24	14	40	29	15	7	14	**6.5**	42	4800	3200
B224120.0010	B224120.TG8.501PP	**140**	120	24	14	40	29	15	9	14	**8.5**	39	4800	3200
B224132.0002	B224132.TG8.501PP	**151**	132	26	14	43	31	16	9	14	**8.5**	63	3400	3200
B224180.0003	B224180.TG8.501PP	**200**	180	28	17	51	39	21	9	14	**8.5**	74	4000	3000
B224235.0002	B224235.TG10.501PP	**262**	235	32	20	53	40	21	11	17	**10.5**	123	3800	3000

B224 - Oranssi kahva (RAL 2004 koodi 02)

Koodi	art.	L	l	B	M	H	h1	h2	h3	d	d1	g	F1 (N)	F2 (N)
B224094.0004	B224094.TG6.502PP	**110**	94	21	13	37	29	13	7	11	**6.5**	22	2500	1250
B224117.0005	B224117.TG6.502PP	**140**	117	24	13	40	29	15	7	14	**6.5**	43	4400	3000
B224117.0016	B224117.TG8.502PP	**140**	117	24	13	40	29	15	9	14	**8.5**	39	4400	3000
B224120.0004	B224120.TG6.502PP	**140**	120	24	14	40	29	15	7	14	**6.5**	42	4800	3200
B224120.0011	B224120.TG8.502PP	**140**	120	24	14	40	29	15	9	14	**8.5**	39	4800	3200
B224132.0003	B224132.TG8.502PP	**151**	132	26	14	43	31	16	9	14	**8.5**	63	3400	3200
B224180.0004	B224180.TG8.502PP	**200**	180	28	17	51	39	21	9	14	**8.5**	74	4000	3000
B224235.0003	B224235.TG10.502PP	**262**	235	32	20	53	40	21	11	17	**10.5**	123	3800	3000

B224 - Punainen kahva (RAL 3000 koodi 16)

Koodi	art.	L	l	B	M	H	h1	h2	h3	d	d1	g	F1 (N)	F2 (N)
B224094.0005	B224094.TG6.516PP	**110**	94	21	13	37	29	13	7	11	**6.5**	22	2500	1250
B224117.0007	B224117.TG6.516PP	**140**	117	24	13	40	29	15	7	14	**6.5**	43	4400	3000
B224117.0020	B224117.TG8.516PP	**140**	117	24	13	40	29	15	9	14	**8.5**	39	4400	3000
B224120.0006	B224120.TG6.516PP	**140**	120	24	14	40	29	15	7	14	**6.5**	42	4800	3200
B224132.0006	B224132.TG8.516PP	**151**	132	26	14	43	31	16	9	14	**8.5**	63	3400	3200
B224180.0005	B224180.TG8.516PP	**200**	180	28	17	51	39	21	9	14	**8.5**	74	4000	3000
B224235.0005	B224235.TG10.516PP	**262**	235	32	20	53	40	21	11	17	**10.5**	123	3800	3000