B223

KIINTEÄ ULKONEVA KAHVA, SILEÄ LÄPIREIKÄ

+170° -20° | PF | UL94 HB | RoHS COMPLIANT

B

Materiaalit:
Fenolihartsi.
Kestää öljyjä ja rasvoja.
Kestää korkeita lämpötiloja.

Pinta:
Kiiltävä.

Väri:
Musta (RAL 9011).

Reikä:
Sileä läpireikä, painettu muoviin.

Erikoistilaukset:
- Ei mitään.

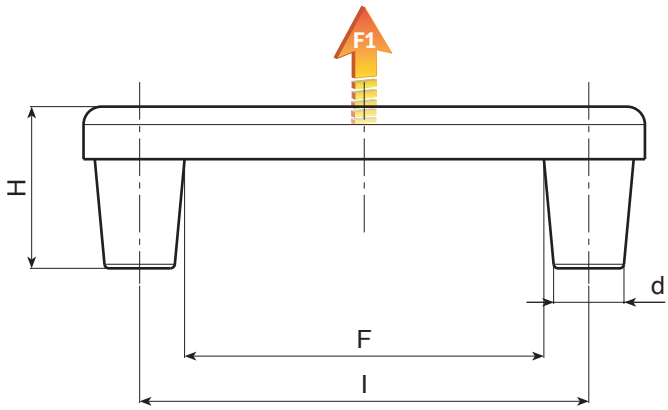

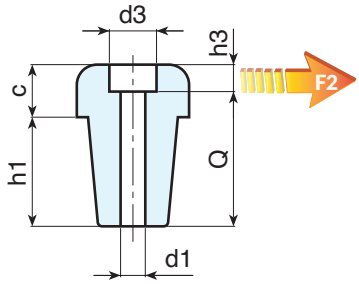

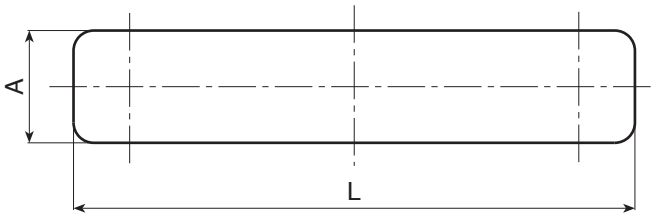

Koodi	art.	L	l	F	A	H	h1	h3	c	d	d3	d1	Q	g	F1 (N)	F2 (N)
B223100.0001	B223100.BG5.501PP	**125**	100	80	25	34	23.5	6	10.5	15.5	10.5	**5.5**	30	55	2000	1400