Y631

+200° -20° | 39 NiCr | Aisi 303 | RoHS COMPLIANT

DIN 6311 - ФОРМА S - УПОР СТАЛЬНОЙ СО СТОПОРНЫМ КОЛЬЦОМ ДЛЯ ШТЫРЕВ DIN 6332

Материалы:
Y631:
Основание из цементированной стали.
(1) Стопорное кольцо из пружинной стали.
Y631 CIN:
Основание из нержавеющей стали (Aisi 303).
(1) Стопорное кольцо из нержавеющей стали (Aisi 302)

Поверхность:
Y631:
Цементирован.
Y631 CIN:
Натуральн. необработан.

Цвет:
Y631:
Воронение.
Y631 CIN:
Натуральн.

Специальные запросы:
- По запросу, при наличии объемов, возможна поставка упоров Т-образной формы, пониженной высоты, с большей крепежной поверхностью.

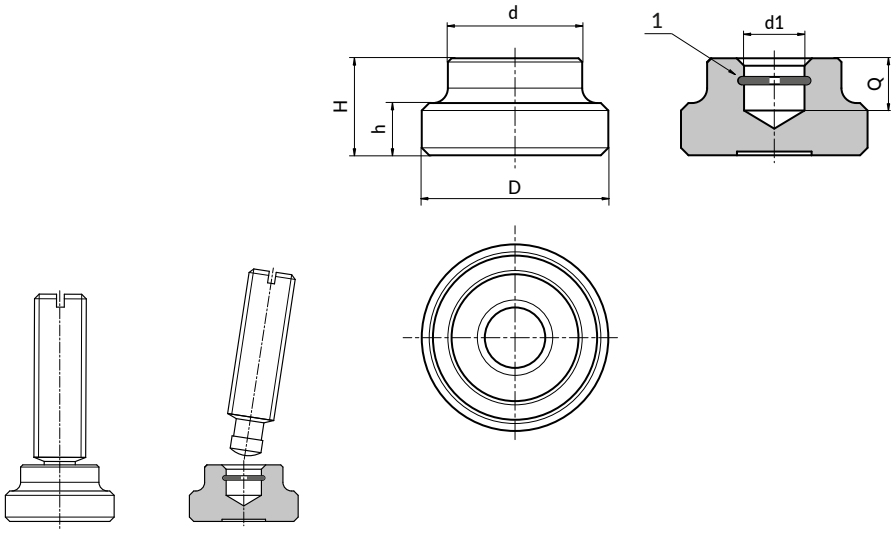

Y631+Y633

Версия Y631 - из вороненой стали

Код	арт.	D	d	H	h	для штырев DIN 6332	d1H12	Q	g
-	Y631012.SBD04.6	**12**	10	7	2.5	M06	**4.6**	4	4
-	Y631016.SBD06.1	**16**	12	9	4	M08	**6.1**	5	9
-	Y631020.SBD08.1	**20**	15	11	5	M10	**8.1**	6	12
-	Y631025.SBD08.1	**25**	18	13	7	M12	**8.1**	7	34
-	Y631032.SBD12.1	**32**	22	15	7	M16	**12.1**	7.5	57
-	Y631040.SBD15.6	**40**	28	16	9	M20	**15.6**	8	103

INOX

Версия W631 CIN - из нержавеющей стали (Aisi 303)

Код	арт.	D	d	H	h	для штырев DIN 6332	d1H12	Q	g
-	Y631012.IND04.6CIN	**12**	10	7	2.5	M06	**4.6**	4	4
-	Y631016.IND06.1CIN	**16**	12	9	4	M08	**6.1**	5	9
-	Y631020.IND08.1CIN	**20**	15	11	5	M10	**8.1**	6	12
-	Y631025.IND08.1CIN	**25**	18	13	7	M12	**8.1**	7	34
-	Y631032.IND12.1CIN	**32**	22	15	7	M16	**12.1**	7.5	57
-	Y631040.IND15.6CIN	**40**	28	16	9	M20	**15.6**	8	103