W832

+200° -20° | C40 | Aisi 303 | RoHS COMPLIANT

ÊMBOLO ROSCADO EM AÇO COM FENDA PARA CHAVE DE PARAFUSOS COM PONTEIRA

Materiais:
W832:
Corpo do êmbolo em aço com classe de resistência 5.8.
W832CIN:
Corpo do êmbolo em aço inoxidável (Aisi 303).

Superfície:
Lisa.

Cor:
W832:
Preto do óxido.
W832CIN:
Natural.

Ponteira:
W832:
Ponteira torneada em aço temperado e preto do óxido.
W832CIN:
Ponteira torneada em aço inoxidável (Aisi 303).

Mola:
W832:
Mola em aço harmónico.
W832CIN:
Mola em aço inoxidável (Aisi 301).

Tipologia e força da mola:
Normal.

Pedidos especiais:
- Nenhum.

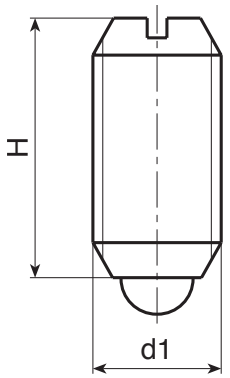

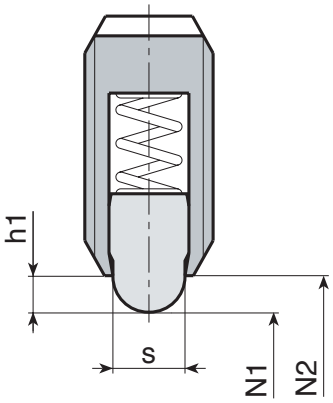

W.P

Versão W832: em aço preto do óxido

Código	art.	s	H	h1	N1 (N)	N2 (N)	d1 6H	g
-	W832.VBM04	**1.8**	9	1.5	6	20	**M4**	0.5
-	W832.VBM05	**2.4**	12	2	6	20	**M5**	1
-	W832.VBM06	**2.7**	14	2	7	20	**M6**	1.7
-	W832.VBM08	**4**	16	2	15	30	**M8**	4
-	W832.VBM10	**4.5**	19	2.5	20	35	**M10**	7
-	W832.VBM12	**6**	22	3.5	30	55	**M12**	13
-	W832.VBM16	**8.5**	24	4.5	45	100	**M16**	24
-	W832.VBM20	**10**	30	6.5	60	120	**M20**	46

INOX

Versão W832CIN - em aço inoxidável (Aisi 303)

Código	art.	s	H	h1	N1 (N)	N2 (N)	d1 6H	g
-	W832.INM04CIN	**1.8**	9	1.5	6	20	**M4**	0.5
-	W832.INM05CIN	**2.4**	12	2	6	20	**M5**	1
-	W832.INM06CIN	**2.7**	14	2	7	20	**M6**	1.7
-	W832.INM08CIN	**4**	16	2	15	30	**M8**	4
-	W832.INM10CIN	**4.5**	19	2.5	20	35	**M10**	7
-	W832.INM12CIN	**6**	22	3.5	30	55	**M12**	13
-	W832.INM16CIN	**8.5**	24	4.5	45	100	**M16**	24
-	W832.INM20CIN	**10**	30	6.5	60	120	**M20**	46