W797

+200° -20° | AVP | Aisi 303 | RoHS COMPLIANT

ШТИФТ СТОПОРНЫЙ РЕЗЬБОВОЙ ИЗ СТАЛИ С КОЛЬЦОМ

Материалы:
(1) Штырь штифта стопорного из нержавеющей стали (AISI 303).
(4) Упругое кольцо из пружинной нержавеющей стали.
W797:
(2) Корпус штифта резьбовой, из автоматной стали.
(3) Пружина из оцинкованной стали.
W797CIN:
(2) Корпус штифта резьбовой, из нержавеющей стали (AISI 303).
(3) Пружина из нержавеющей стали (AISI 301).

Поверхность:
W797:
(2) Оцинкован.
(4) Натуральн.
W797CIN:
(1-2-4) Натуральн.

ВНИМАНИЕ:
> Рекомендуем выполнение отверстия вставки штыря штифта стопорного с допуском H7.

Специальные Запросы:
- Нет.

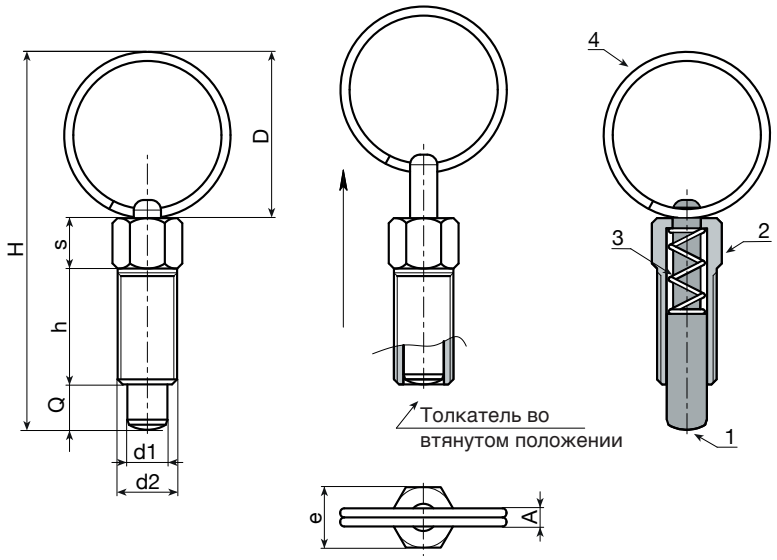

W.S

Версия W797 - из оцинкованной стали

Код	Арт.	D	H	h	A	e	s	d2	d1 -0,02 -0,04	Q	g
-	W797.J04	**15**	35.5	12	2	6	4.5	**M6**	4	4	5
-	W797.J05	**19**	46	16	2.5	8	6	**M8**	5	5	11
-	W797.J06	**27**	60.5	20	3	10	7.5	**M10**	6	6	23
-	W797.J08	**33**	75	24	3.5	12	9	**M12**	8	8	38

INOX

Версия W797 CIN - из нержавеющей стали (AISI 303)

Код	Арт.	D	H	h	A	e	s	d2	d1 -0,02 -0,04	Q	g
-	W797.J04CIN	**15**	35.5	12	2	6	4.5	**M6**	4	4	5
-	W797.J05CIN	**19**	46	16	2.5	8	6	**M8**	5	5	11
-	W797.J06CIN	**27**	60.5	20	3	10	7.5	**M10**	6	6	23
-	W797.J08CIN	**33**	75	24	3.5	12	9	**M12**	8	8	38