W770

+200° -20° AVP RoHS COMPLIANT

RASTBOLZEN MIT AUSSENSECHSKANT UND RASTSTIFT AUS VERZINKTEM STAHL

Material:
(2) Bolzenkorpus aus Automatenstahl.
(4) Verschlussstopfen mit Innensechskant zur Befestigung.
(1) Stift aus Automatenstahl.

Oberfläche:
Glatt.

Farbe:
Standardmäßige Blauverzinkung.

Feder:
(3) Feder aus Edelstahl (AISI 302).

Weitere Möglichkeiten:
- Keine.

ACHTUNG:
> Wir empfehlen die Ausführung der Bohrung für die Aufnahme des Raststiftes mit Toleranz H7.

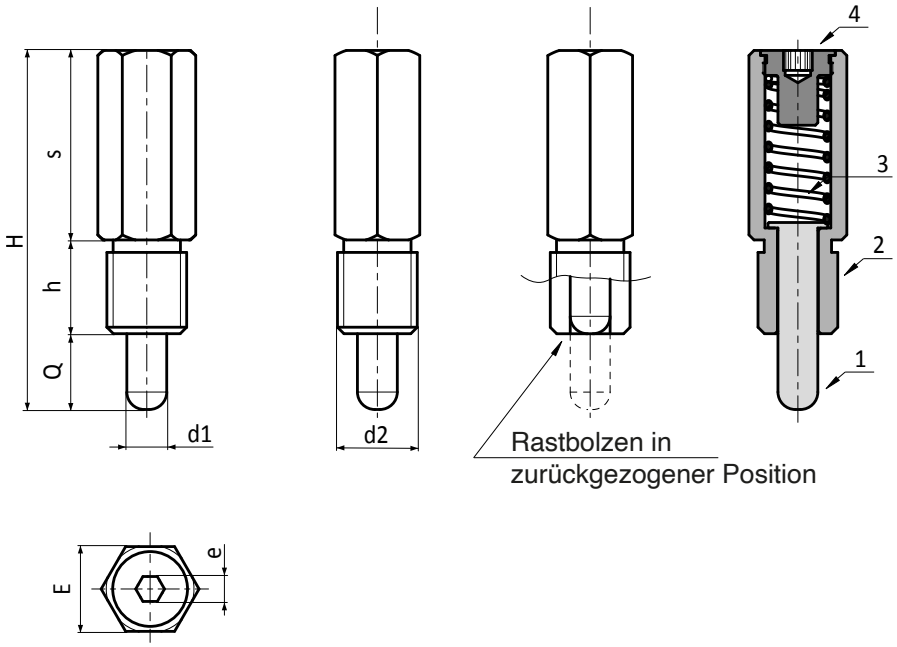

W.S

Code	Art.	E	H	h	s	e	d2	d1 -0,04 -0,08	Q	g
-	W77017.Q08X15	**17**	72	19	38	5	**M16**	08	15	72