W630

PERNO DE FIJACIÓN RÁPIDA CON ANILLO DE ACERO

+200° -20° AVP RoHS COMPLIANT

Materiales:
(1) Anillo elástico de acero inoxidable (AISI 302).
(2) Perno torneado de acero automático.
(3) Muelle de acero inoxidable (AISI 301).
(4) Bolas de acero inoxidable templado (AISI 440C).

Superficie:
(1-4) Natural.
(2) Galvanizado azul estándar.

Notas:
El perno de fijación rápida permite conectar en forma simple y rápida los componentes o unidades a elaborar.

ATENCIÓN:
> Se recomienda realizar el orificio de alojamiento de la barra del émbolo de indexación con tolerancia H11.

Requerimientos especiales:
- Ninguna.

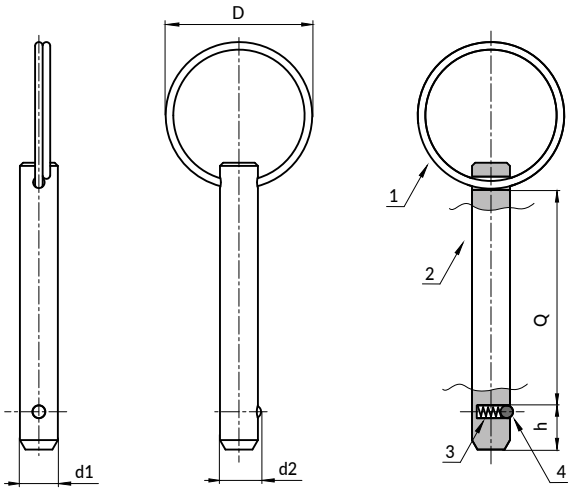

W.S

Código	Art.	D	d2	h	d1H9	Q(+0.6)	g	Esfuerzo de corte de doble corte máx. kN
-	W630023.VZD06X15	**23**	6.5	7	**6**	15	7	22
-	W630023.VZD06X20	**23**	6.5	7	**6**	20	8	22
-	W630023.VZD06X30	**23**	6.5	7	**6**	30	10	22
-	W630023.VZD06X40	**23**	6.5	7	**6**	40	12	22
-	W630028.VZD08X30	**28**	8.8	8	**8**	30	19	38
-	W630028.VZD08X40	**28**	8.8	8	**8**	40	23	38
-	W630028.VZD08X50	**28**	8.8	8	**8**	50	27	38