W622

FEDERNDE DRUCKSTÜCKE MIT KOPF AUS STAHL UND DRUCKSTIFT

+200° -20° AVP RoHS COMPLIANT

Material:
(2) Druckstück aus Automatenstahl.

Oberfläche:
Glatt.

Farbe:
Schwarzbrünierung.

Spitze:
Druckstift aus gehärtetem Stahl.

Art des Federschubes:
Normal.

Feder:
Feder aus Stahl.

Weitere Möglichkeiten:
- Keine.

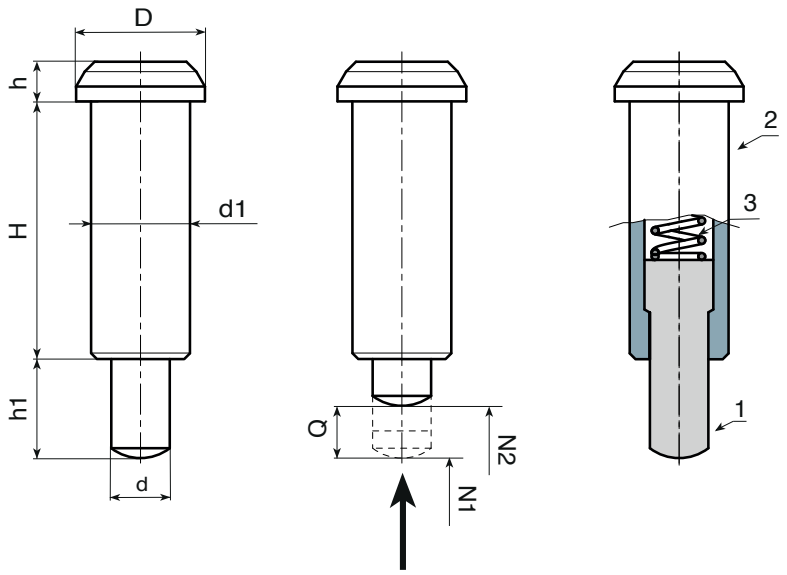

W.P

Code	Art.	D	H	h1	h	d	N1 (N)	N2 (N)	d1(+0 -0.08)	g
-	W622.VBD08	**10**	20.8	8	3.2	3.95	30	90	**8**	8
-	W622.VBD10	**13**	26	10	4	5.95	42	110	**10**	14
-	W622.VBD12	**16**	31	12	5	7.95	50	130	**12**	26