W464

+200° -40° | C40 | Aisi 303 | RoHS COMPLIANT

VOLANTINO ZIGRINATO IN METALLO CON PERNO FILETTATO

Materiali:
W464:
Acciaio con classe di resistenza 5.8.
W464CIN:
Acciaio inox (Aisi 303).

Superficie:
Tornita a bassa rugosità.

Colore:
W464:
Nichelato (trat. galvanico).
W464 CIN:
Naturale.

Finiture alternative:
Brunitura:
(cambiare la lettera finale del codice (H) con la B (W46429.SM08X..B).
Zincatura:
(cambiare la lettera finale del codice (H) con la Z (W46429.SM08X..Z).

H

Perno:
Perno filettato ricavato dal pieno, (tolleranza filetto 6g).

Richieste speciali:
- Su richiesta e per quantità gli inserti possono essere forniti con lunghezze a richiesta.

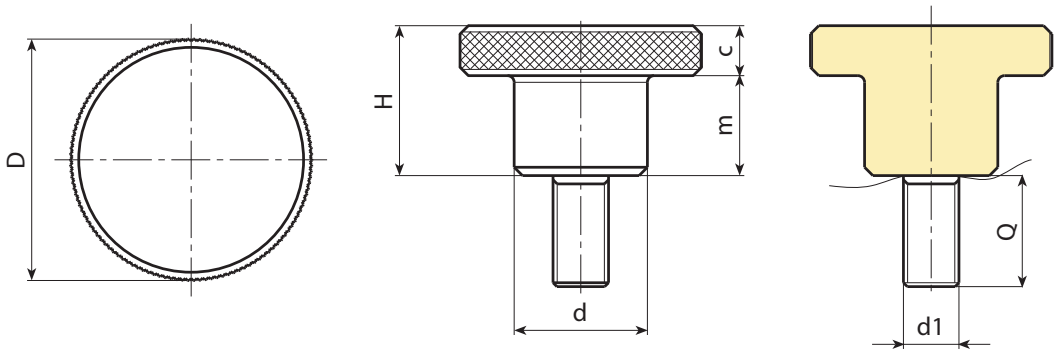

Versione W464 - in acciaio Nichelato

Codice	Art.	d	D	H	m	c	Q Max	d1 6g	Q	g
-	W46411.SM03X16H	6	11	8	5	3	16	M3	16	5
-	W46415.SM04X10H	8	15	10	6	4	20	M4	10	7.8
-	W46419.SM05X16H	10	19	12	8	4	20	M5	16	15,6
-	W46419.SM05X30H	10	19	12	8	4	20	M5	30	17
-	W46423.SM06X16H	12	23	15	10	5	30	M6	16	27,5
-	W46423.SM06X35H	12	23	15	10	5	30	M6	35	30,5
-	W46429.SM08X16H	16	29	18	12	6	40	M8	16	55
-	W46429.SM08X30H	16	29	18	12	6	40	M8	30	59
-	W46435.SM10X25H	20	35	23	15	8	40	M10	25	109.5

Lunghezze perno a richiesta con un minimo di 100 pezzi.
Qmax= Lunghezza massima tornibile.

INOX

Versione W464 CIN - in acciaio inox (Aisi 303)

Codice	Art.	d	D	H	m	c	Q MAX	d1 6g	Q	g
-	W46423.IM06X35CIN	12	23	15	10	5	30	M6	35	30.5

Lunghezze perno a richiesta con un minimo di 100 pezzi.
Qmax= Lunghezza massima tornibile.