W296

+135° -30° | Al | PA6 +G.F. | UL94 HB | RoHS COMPLIANT

VOLANT DE MANŒUVRE EN ALUMINIUM AVEC TROU LISSE

C

Matériaux :
Aluminium moulé sous pression.

Surface :
Surface satinée, excepté les zones (T) usinées au tour à faible rugosité.

Couleur :
Nickelée (trait. galvanique).

Couleurs alternatives (50 pièces min.) :
Peinture noire aux poudres époxy :
(remplacer la lettre finale du code (H) par la lettre V (W296100. AD10V).

Bouchon :
Bouchon central en polyamide noir (RAL 9011 code 01).

Couleurs alternatives pour le bouchon :
Pour le volant noir, le bouchon central sera gris (RAL 7035 code 13).

Trou :
Trou lisse passant réusiné avec tolérance H7.

Fixation :
Pour les éventuels systèmes de fixation, l'exécution de clavettes et/ou de trous carrés, veuillez consulter les notes techniques jointes au catalogue.

Demandes spéciales :
- Sur demande et pour des quantités importantes, les volants peuvent être fournis avec le trou d1 selon un dessin.

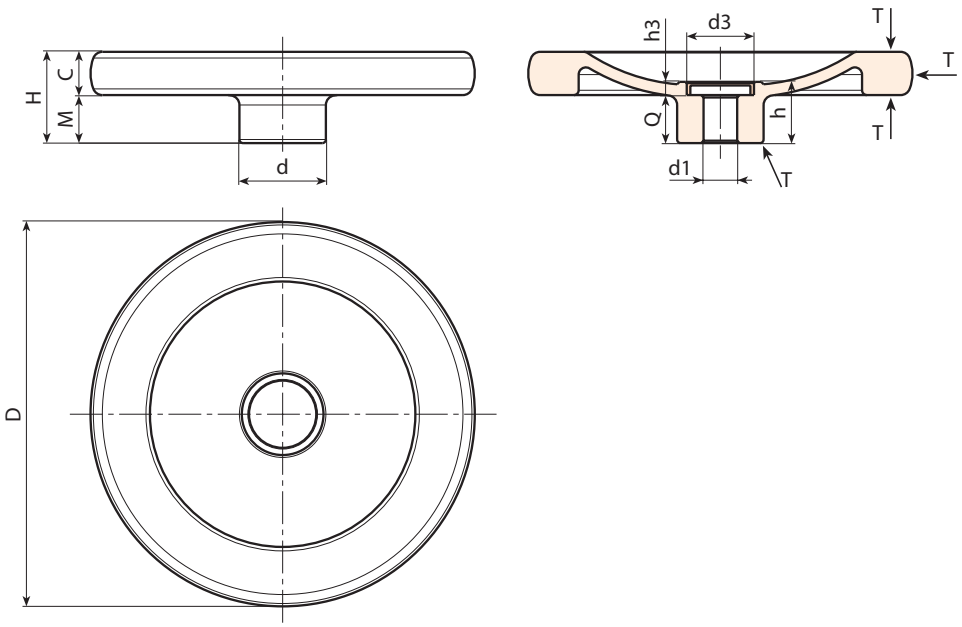

Code	Art.	d	D	H	m	c	h	h3	d3	d1H7	Q	g
-	**W296080.AD08H**	26	80	26	14	12	21	5.5	20	**8**	15.5	142
-	**W296100.AD10H**	28	100	28	14	14	21.5	5.5	20	**10**	16	240
-	**W296130.AD12H**	36	130	35	19	16	25.5	5.5	28	**12**	20	435
-	**W296160.AD14H**	36	160	38	20	18	25.5	5.5	28	**14**	20	685
-	**W296200.AD16H**	42	200	44	24	20	31.5	6	34	**16**	25.5	1185

Attention : Avec un minimum de 50 pièces, le diamètre d1 peut être produit sur demande (tolérance trou H7).