W103HIN

NEW

+200° -40° | Aisi 304 | RoHS COMPLIANT

MANÍPULO DE LÓBULOS MACIÇO EM AÇO INOXIDÁVEL COM PERNO ROSCADO

INOX

Materiais:
Aço inoxidável microfundido (Aisi 304).

Superfície:
Acetinada por eletropolimento.

Cor:
Natural.

Parafuso prisioneiro:
Parafuso prisioneiro roscado em aço inoxidável (Aisi 303), (tolerância de rosca 6g), montado e bloqueado com cola trava-roscas de tipo forte.

Pedidos especiais:
- A pedido e por quantidade, as inserções podem ser fornecidas com comprimentos a pedido com no mínimo 50 peças.

F

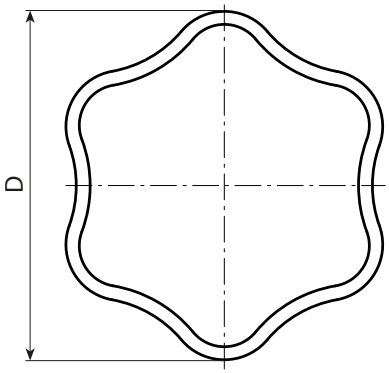

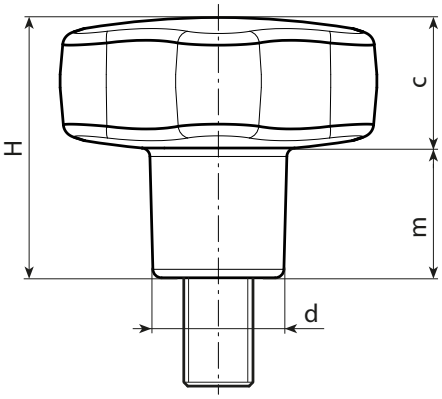

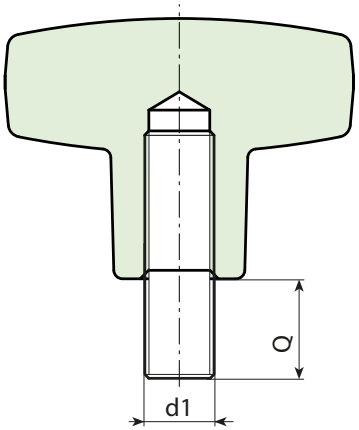

INOX

Código	Art.	D	H	d	m	d1 6H	Q	
-	W10330.HNM05X15HIN	30	21	11	11	M5	15	-
-	W10330.HNM06X15HIN	30	21	11	11	M6	20	-
-	W10340.HNM06X20HIN	40	30	15	15	M6	20	-
-	W10340.HNM08X20HIN	40	30	15	15	M8	20	-
-	W10350.HNM08X30HIN	50	34	17	17	M8	30	-
-	W10350.HNM10X30HIN	50	34	17	17	M10	30	-
-	W10360.HNM08X30HIN	60	39	21	18	M08	30	-
-	W10360.HNM10X30HIN	60	39	21	18	M10	30	-
-	W10360.HNM12X30HIN	60	39	21	18	M12	30	-