T501

+200° -20° | Al 6060 | UL94 HB | RoHS COMPLIANT

MAGNETSTOPFEN AUS ALUMINIUM (HITZEBESTÄNDIG BIS 200 °C)

Material:
(1) Aluminiumstopfen (Legierung 6060).
(4) Neodym-Magnet -NdFeB- (N35EH), wärmebeständig bis 200°C.
(2) Aufschrift "MAGNETIC", gestempelt, wärmebeständig bis 200°C.
(3) Dichtung aus Fluorelastomer (VITON®), hitzebeständig bis 200°C.

Oberfläche:
Gedreht.

Farbe:
Natur.

Weitere Möglichkeiten:
- Auf Anfrage und ab bestimmten Abnahmemengen werden Aufschriften/Stempel nach Kundenwunsch angefertigt.
- Auf Anfrage und ab bestimmten Abnahmemengen kann das Gewinde d1 nach Kundenwunsch gefertigt werden.

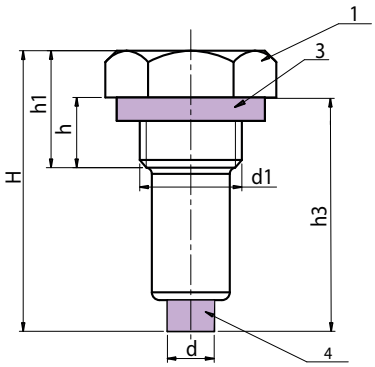

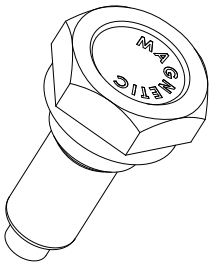

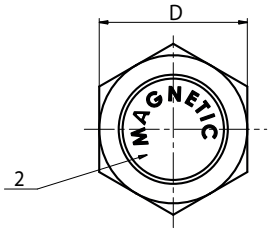

T

Ausführung mit GAS-Gewinde

Code	Art.	D	d	H	h	h1	h3	d1 (GAS)	g
-	**T50119.AT1-4**	19	6	36	9	15	**28**	1/4	14
-	**T50122.AT3-8**	22	8	36	9	15	**30**	3/8	21
-	**T50126.AT1-2**	26	8	40	11	18	**34**	1/2	-
-	**T50132.AT3-4**	32	8	44	12	20	**36**	3/4	-

Ausführung mit metrischem Feingewinde

Code	Art.	D	d	H	h	h1	h3	d1	g
-	**T50122.AB16X1,5**	22	8	36	9	15	**30**	M16X1,5	21
-	**T50126.AB20X1,5**	26	8	40	11	18	**34**	M20X1,5	-
-	**T50132.AB27X1,5**	32	8	44	12	20	**36**	M27X1,5	-