T420

+200° -20° | SmCo | AVP | RoHS COMPLIANT

IMÁN DE SAMARIO-COBALTO REDONDO CON CUBIERTA DE ACERO GALVANIZADO Y ORIFICIO ROSCADO SALIENTE

Materiales:
(1) Cubierta torneada de acero automático con orificio roscado ciego saliente (tolerancia rosca 6H).
(2) Imán plano de samario-cobalto (SmCo).
(3) Distanciador de material plástico.

Superficie:
Lisa.

Color:
Galvanizado azul estándar.

Requerimientos especiales:
- Bajo pedido, y por determinadas cantidades, la cubierta de acero del modelo T420 se puede suministrar con galvanizado negro (resistencia 720 horas a la niebla salina).

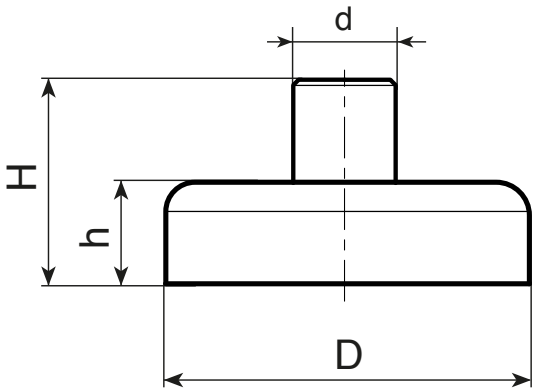

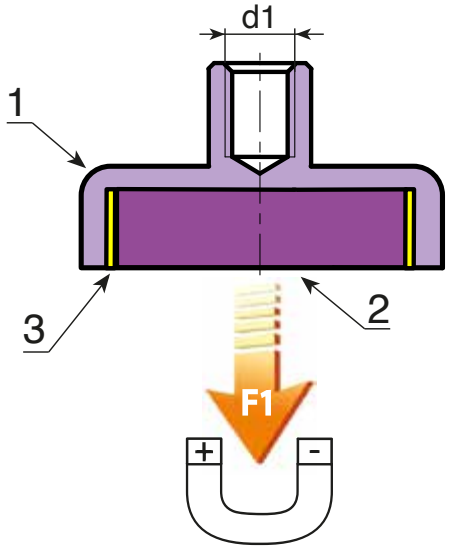

R

Código	art.	D +0,1	h ±0,2	H ±0,2	d ±0,2	d16H	g	F1 (N)
-	T420006.VZM03	**06**	4,5	11,5	6	**M3**	2	5
-	T420008.VZM03	**08**	4,5	11,5	6	**M3**	3	11
-	T420010.VZM03	**10**	4,5	11,5	6	**M3**	4	20
-	T420013.VZM03	**13**	4,5	11,5	6	**M3**	6	40
-	T420016.VZM04	**16**	4,5	11,5	6	**M4**	7	60
-	T420020.VZM04	**20**	6	13	8	**M4**	16	90
-	T420025.VZM04	**25**	7	14	8	**M4**	28	150
-	T420032.VZM05	**32**	7	15,5	10	**M5**	47	220