S111

CONEXÃO FÊMEA PARA PAINEL DE MÁQUINA DE SOLDAR

+170° -20° | PF | UL94 HB | RoHS COMPLIANT

Materiais:
Resina fenólica.
Resistente a óleos e massas lubrificantes.
Resistente a altas temperaturas.

Superfície:
Brilhante.

Cor:
Preto (RAL 9011).

Inserções:
(1) Inserção em latão com conexão fêmea EN 60794:12.
(4) F25-00:
Anilha dentada em aço preto do óxido DIN 6798.
(4) F35-00:
Anilha ondulada em aço preto do óxido DIN 137.
(4) F70-95:
Anilha ondulada em aço preto do óxido DIN 137.
(5) Aro hexagonal roscado em aço passivado amarelo.
(6) Arruela dividida em aço preto do óxido UNI 1751.
(7) Anilha em aço passivado amarelo.
(8) Parafuso de cabeça hexagonal passivado amarelo DIN933/ UNI 5739.

Pedidos especiais:
- Nenhum.

S111+S112

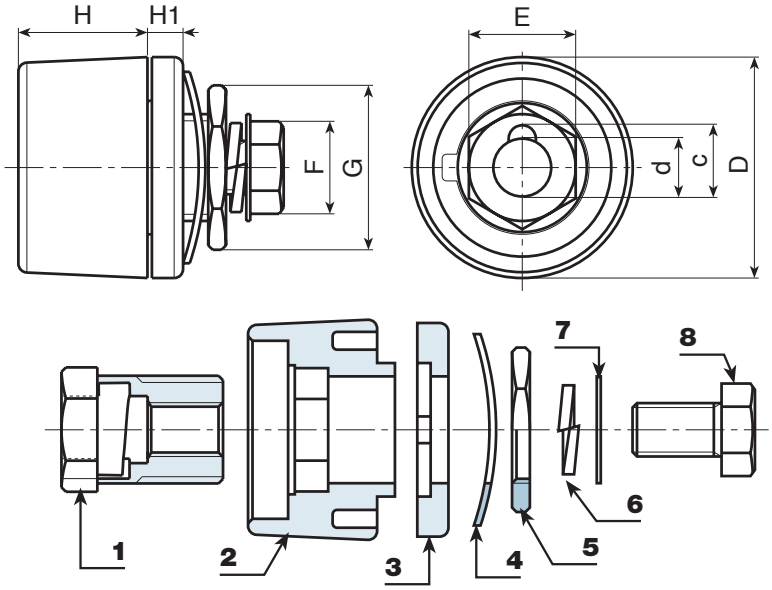

S

Código	art.	D	H	H1	d	c	E	F	G	g	Amp. Max
-	S111.F2500	**33**	14	4	9	11	14	13	22	**50**	200
-	S111.F3550	**50.5**	29	7	13	16	21	17	27	**153**	400
-	S111.F7095	**50.5**	29	7	13	16	24	19	32	**202**	500