R407

3 Km/h | +50° - 5° | PP | TPE | UL94 HB | RoHS COMPLIANT

RUEDA DE POLIPROPILENO / GOMA CON PLACA GIRATORIA RECTANGULAR DE ACERO

Materiales:
Cuerpo rueda:
Polipropileno.
Banda de rodadura:
Goma termoplástica sintética. Dureza 93 ± 3 Shore A.

Superficie:
Lisa.

Color:
(1) Negro (RAL 9011).
(2) Gris claro.
(3-4-5-6-7) Azul de galvanizado.

Rotación rueda (4):
El orificio para el perno de rotación está realizado mediante moldeo del plástico. Como protección entre el perno y el orificio hay un tubo de acero galvanizado.

Estribo (3):
Horquilla de acero (DD13).

Grupo giratorio (5):
Grupo giratorio de acero con doble corona de bolas y placa rectangular giratoria con cuatro ranuras de fijación.

Fijación rueda (6):
Tornillo de acero de cabeza hexagonal, acoplado a una tuerca de acero.

Protector de hilos (7):
Disco protector de hilos de acero troquelado fijado en ambos lados.

Requerimientos especiales:
- Ninguna.

R

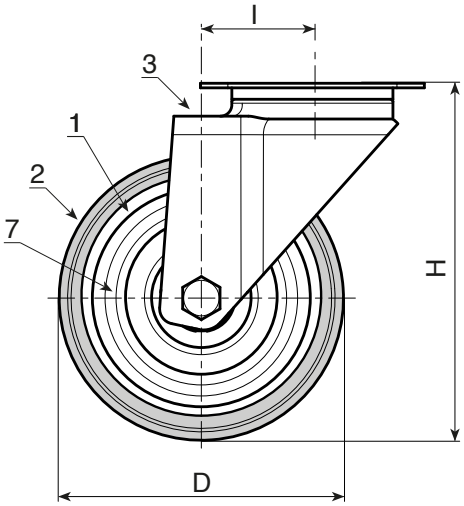

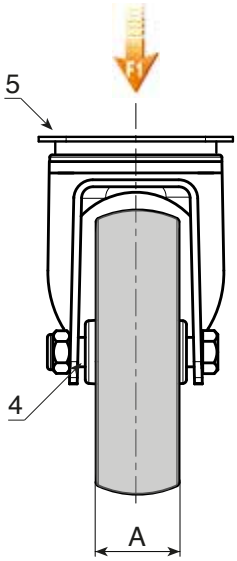

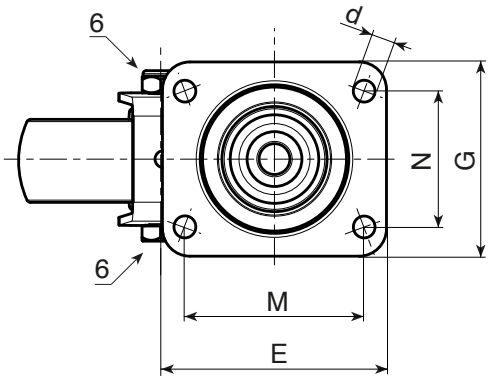

Código	art.	D	A	H	I	E	G	M	N	d	g	F1 (Kg)
-	R407050.T18P045X045	**50**	18	70	26	60	60	45	45	**6,5**	-	40
-	R407063.T22P045X045	**63**	22	90	26	60	60	45	45	**6,5**	-	60
-	R407080.T22P045X045	**80**	22	109	25	60	60	45	45	**6,5**	-	60
-	R407100.T27P060X050	**100**	27	134	36	76	70	60	50	**8,3**	-	80
-	R407125.T27P060X050	**125**	27	159	35	76	70	60	50	**8,3**	-	80