R257

4 Km/h max | +60° -20° | PA6 | PU | UL94 HB | RoHS COMPLIANT

RUEDA DE POLIAMIDA / POLIURETANO CON PLACA GIRATORIA RECTANGULAR Y COJINETES DE ACERO (SERIE PESADA)

Materiales:
Cuerpo rueda (1):
Poliamida. Resistente a aceites y grasas.
Banda de rodadura (2):
Poliuretano inyectado. Dureza 60 ± 5 Shore D.

Superficie:
Lisa.

Color:
(1) Blanco natural.
(2) Rojo (RAL 3013).
(3-4-5-6) Azul de galvanizado.

Rotación rueda (4):
La rotación de la rueda está garantizada por la presencia en el cubo de un par de cojinetes de bolas de acero.

Estribo (3):
Horquilla de acero de espesor aumentado (DD13).

Grupo giratorio (5):
Grupo giratorio de acero con doble corona de bolas, ensamblado con tornillo de acero clase 8.8 y placa rectangular giratoria con cuatro ranuras de fijación.

Fijación rueda (6):
Tornillo de acero de cabeza hexagonal, acoplado a una tuerca autoblocante de acero.

Requerimientos especiales:
- Bajo pedido y con un mínimo de 20 unidades, la rueda se puede suministrar con jaula de rodillos (sustituya el código R257 con el código R247).

R

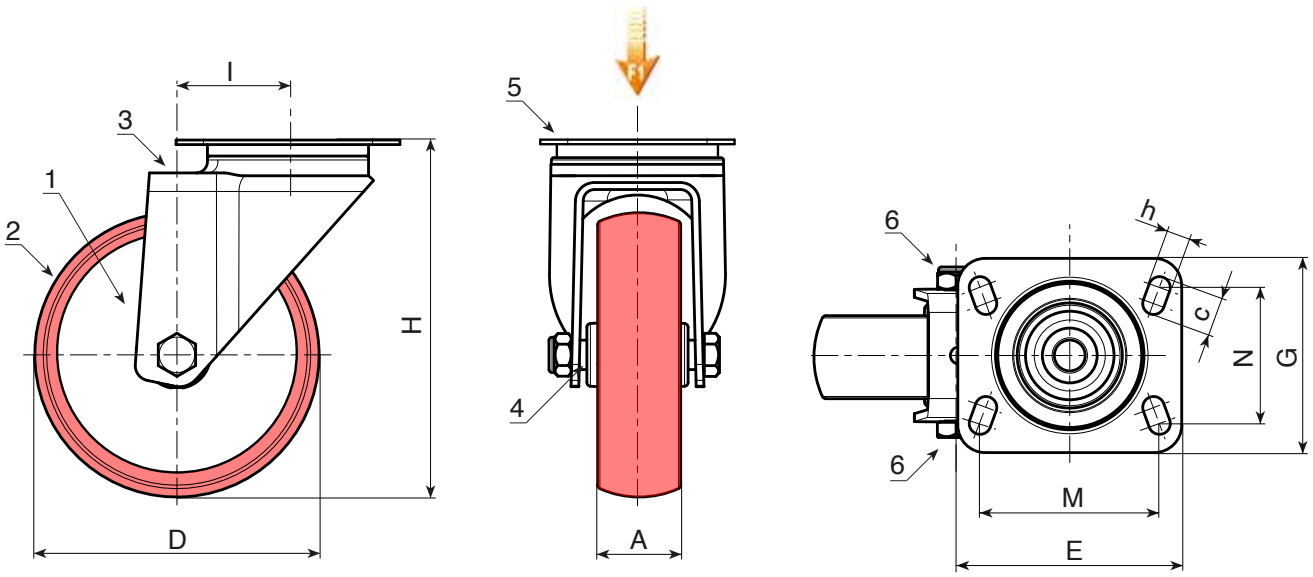

Código	art.	D	A	H	I	E	G	M	N	c	h	g	F1 (Kg)
-	R257080.T34P080X060	**80**	34	125	47	100	84	80	60	12	**9**	-	260
-	R257100.T40P080X060	**100**	40	135	47	100	84	80	60	12	**9**	-	300
-	R257125.T40P080X060	**125**	40	161	51	100	84	80	60	12	**9**	-	400
-	R257150.T45P105X080	**150**	45	195	60	132	110	105	80	23	**12**	-	600
-	R257200.T50P105X080	**200**	50	242	59	132	110	105	80	23	**12**	-	700