R201

4 Km/h | +60° -20° | PA6 | PU | UL94 HB | RoHS COMPLIANT

LENKROLLE AUS POLYAMID, LAUFFLÄCHE AUS POLYURETHAN MIT RUNDER DREHEINHEIT AUS STAHL UND DURCHGANGSBOHRUNG

Material:
Radkörper (1):
Polyamid. Öl- und fettbeständig.
Lauffläche (2):
Lauffläche aus Polyurethan. Härte 60 ± 5 Shore D.

Oberfläche:
Glatt.

Farbe:
(1) Weiß natur.
(2) Rot (RAL 3013).
(3-4-5-6) Blau nach Verzinkung.

Nabe (4):
Bohrung d1. Zur Sicherung ist zwischen Gewindebolzen und Bohrung ein Stift aus verzinktem Stahl angebracht.

Bügel (3):
Stahlgabel (DD13).

Dreheinheit (5):
Gabelkopf mit doppelter Kugellagerung und Bohrung zur Befestigung (Toleranz H7).

Radbefestigung (6):
Sechskantschraube aus Stahl, gekoppelt mit einer Stahlmutter.

Weitere Möglichkeiten:
- Auf Anfrage ist das Rad ab einer Mindestabnahmemenge von 20 Stück mit Kugellager erhältlich (in diesem Fall den Code R201 bitte durch den Code R231 ersetzen).

R

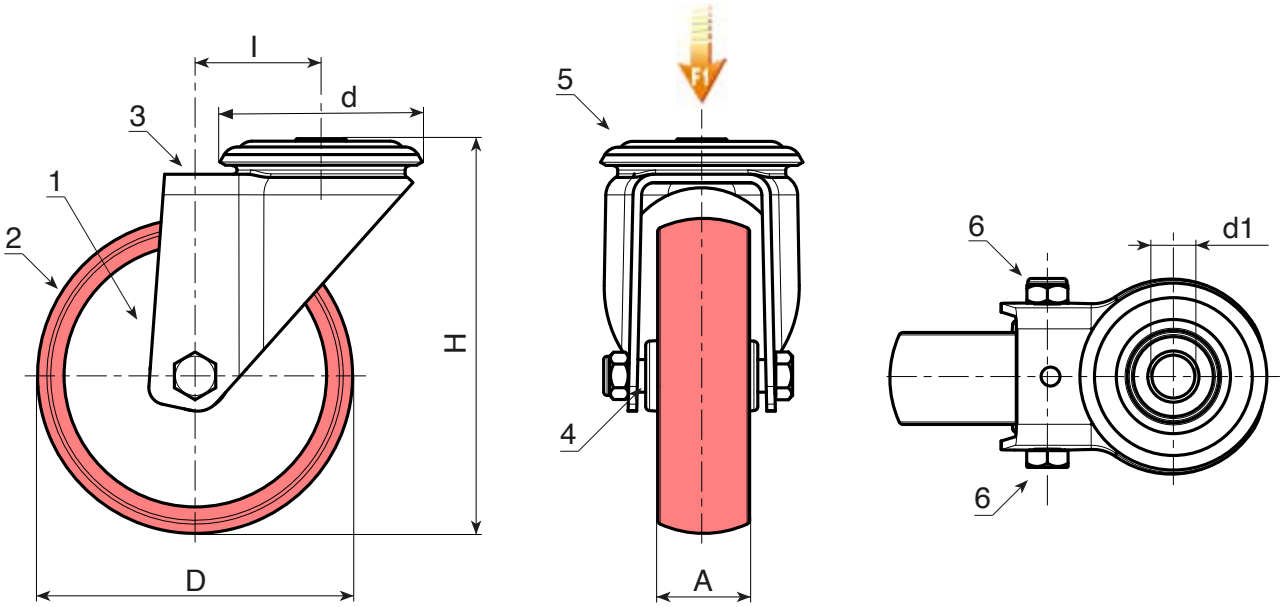

Code	Art.	D	A	H	l	d	d1H7	g	F1 (Kg)
-	R201080.T30D12	**80**	30	108	32	64	**12**	486	100
-	R201100.T30D12	**100**	30	127	32	64	**12**	1170	130
-	R201125.T35D12	**125**	35	155	32	64	**12**	772	130
-	R201150.T40D12	**150**	40	184	35	65	**12**	-	140
-	R201200.T50D16	**200**	50	240	48	95	**16**	1934	270