R159

max 4 Km/h | +80° -25° | PA6 | UL94 HB | RoHS COMPLIANT

SCHWERLAST-BOCKROLLE AUS POLYAMID UND GABEL AUS STAHL, MIT KUGELLAGER

Material:
Radkörper (1):
Polyamid. Öl- und fettbeständig.
Lauffläche (2):
Polyamid. Öl- und fettbeständig.

Oberfläche:
Glatt.

Farbe:
(1-2) Weiß natur.
(3-4-5-6) Blau nach Verzinkung.

Nabe (4):
Sicherer und leichter Lauf des Rades unter Schwerlast durch 2 Kugellager in der Nabe.

Bügel (3):
Befestigungsplatte mit massiver Gabel aus Stahl (DD13) mit Langlöcher zur Befestigung.

Radbefestigung (6):
Sechskantschraube und selbstsichernde Mutter aus Stahl

Weitere Möglichkeiten:
- Auf Anfrage ist das Rad ab einer Mindestabnahmemenge von 20 Stück mit Kugellager erhältlich (in diesem Fall den Code R159 bitte durch den Code R149 ersetzen).

R

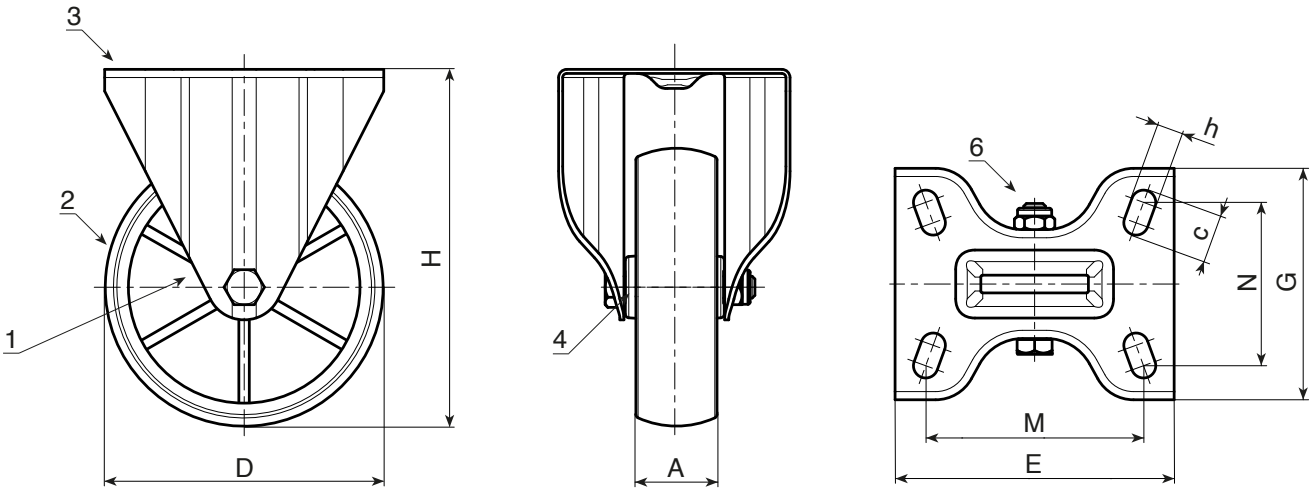

Code	Art.	D	A	H	E	G	M	N	c	h	g	F1 (Kg)
-	R159100.T35P080X060	**100**	35	135	100	88	80	60	12	**9**	-	370
-	R159125.T35P080X060	**125**	35	161	100	88	80	60	12	**9**	-	380
-	R157125.T45P105X080	**125**	45	164	134	114	105	80	23	**12**	-	600
-	R159150.T40P105X080	**150**	40	188	134	111	105	80	23	**12**	-	330
-	R159150.T45P105X080	**150**	45	195	134	114	105	80	23	**12**	-	600
-	R159200.T50P105X080	**200**	50	242	134	114	105	80	23	**12**	-	600