R101

4 Km/h | +80° -25° | PA6 | UL94 HB | RoHS COMPLIANT

RUEDA MONOLÍTICA DE POLIAMIDA CON SOPORTE GIRATORIO REDONDO DE ACERO Y ORIFICIO LISO PASANTE

Materiales:
Cuerpo rueda (1):
Poliamida. Resistente a aceites y grasas.
Banda de rodadura (2):
Poliamida. Resistente a aceites y grasas.

Superficie:
Lisa.

Color:
(1-2) Blanco natural.
(3-4-5-6) Azul de galvanizado.

Rotación rueda (4):
El orificio para el perno de rotación está realizado mediante moldeo del plástico. Como protección entre el perno y el orificio hay un tubo de acero galvanizado.

Estribo (3):
Horquilla de acero (DD13).

Grupo giratorio (5):
Grupo giratorio de acero con doble corona de bolas y orificio de fijación liso (tolerancia orificio H7).

Fijación rueda (6):
Tornillo de acero de cabeza hexagonal, acoplado a una tuerca de acero.

Requerimientos especiales:
- Bajo pedido y con un mínimo de 20 unidades, la rueda se puede suministrar con jaula de rodillos (sustituya el código R101 con el código R131).

R

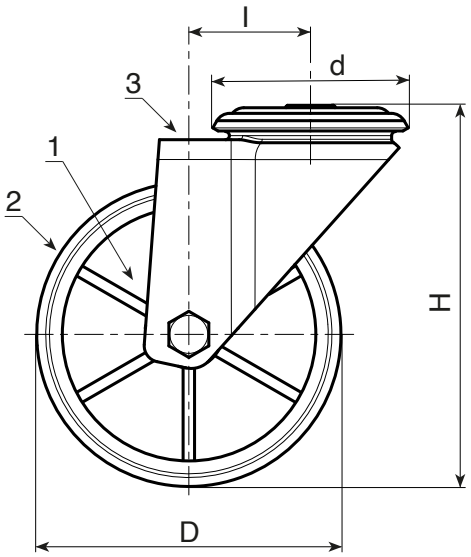

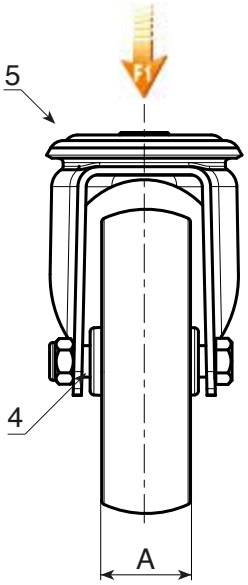

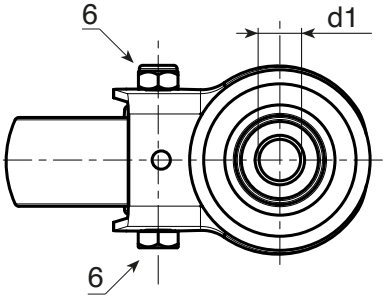

Código	art.	D	A	H	l	d	d1H7	g	F1 (Kg)
-	R101080.T30D12	**80**	30	108	32	64	**12**	360	100
-	R101100.T30D12	**100**	30	127	32	64	**12**	400	130
-	R101125.T39D12	**125**	39	155	32	64	**12**	726	130
-	R101150.T40D12	**150**	40	184	35	65	**12**	-	140
-	R101175.T45D16	**175**	45	228	48	95	**16**	-	270
-	R101200.T50D16	**200**	50	240	48	95	**16**	1970	270