Q263

RÄNDELMUTTER

+135° -30° | PA6 +G.F. | UL94 HB | RoHS COMPLIANT

Material:
Polyamid glasfaserverstärkt (PA6+GF).
Öl- und fettbeständig.

Oberfläche:
Matt.

Farbe:
Schwarz (RAL 9011).

Loch:
Durchgehendes Gewinde, durch Formung in den Kunststoff eingebracht (Toleranz nicht anwendbar).

Weitere Möglichkeiten:
- Auf Anfrage und ab bestimmten Abnahmemengen kann das Loch d1 nach Zeichnung geliefert werden.

Q

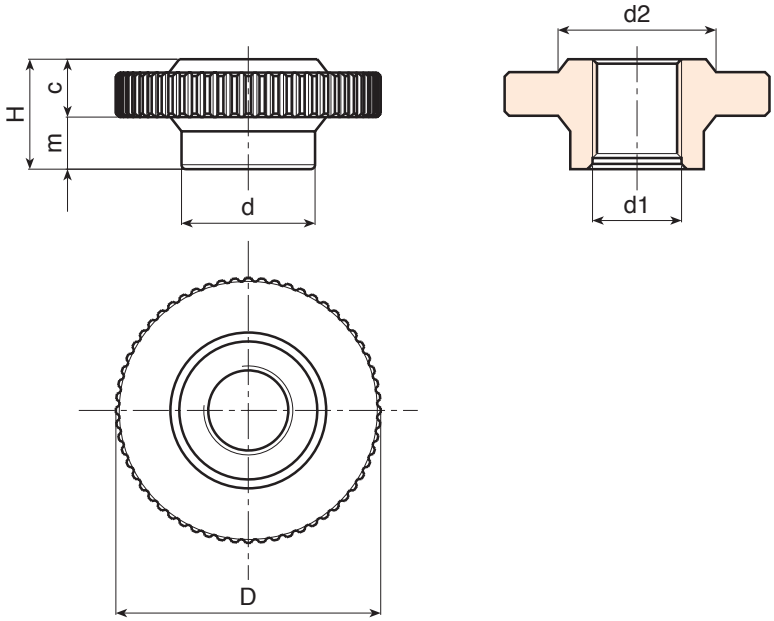

Code	Art.	D	H	d	c	m	d2	d1	g
-	Q26360.TM2001P	60	25	30	12	13	35	M20	38
-	Q26360.TM2401P	60	25	30	12	13	35	M24	35