Q261

RONDELLA LOBATA

+135° -30° | PA6 +G.F. | UL94 HB | RoHS COMPLIANT

Materiali:
Poliammide rinforzata.
Resistente ad olii e grassi.

Superifcie:
Satinata.

Colore:
Nero (RAL 9011).

Inserti:
Boccola con foro filettato passante in acciaio zincato, (tolleranza filetto 6H).

Richieste Speciali:
- Su richiesta e per quantità gli inserti possono essere forniti in materiale diverso.
- Su richiesta e per quantità colori come da tabella colori [pag.].

Q

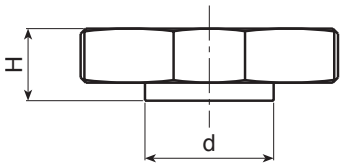

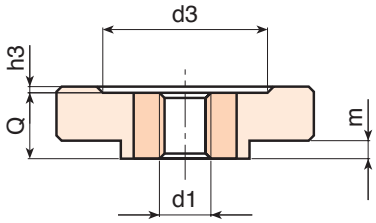

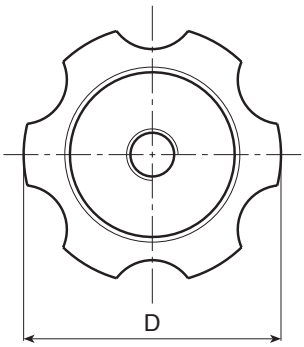

Codice	art.	D	H	d	m	h3	d3	d1 6H	Q	g
-	Q26140.TM0801P	40	12	25	2	1.5	22	M8	11	21
-	Q26140.TM1001P	40	12	25	2	1.5	22	M10	11	22
-	Q26140.TM1201P	40	12	25	2	1.5	22	M12	11	24
-	Q26150.TM0801P	50	14	25	3.5	1.5	32	M8	13	31
-	Q26150.TM1001P	50	14	25	3.5	1.5	32	M10	13	32
-	Q26150.TM1201P	50	14	25	3.5	1.5	32	M12	13	35