P335

+75° -40° | AVP | NR | UL94 HB | RoHS COMPLIANT

ВИБРООПОРА ФАСОННАЯ С РЕЗЬБОВЫМИ СТЕРЖНЕМ И ОТВЕРСТИЕМ

Материалы:
Натуральная резина (NR).

Твердость резины:
Твердость 55 Shore A (допуск ± 5%).

Поверхность:
Гладк.

Цвет:
Черн. (RAL 9011).

Вставки:
(1) Резьбовой болт из борсодержащей, оцинкованной стали (допуск резьбы 6g).
(2) Шайба из оцинкованной стали привариваемая.
(3) Втулка с глухим резьбовым отверстием из борсодержащей, оцинкованной стали (допуск резьбы 6H).

Специальные запросы:
- По запросу, при минимальном заказе 100 штук, виброопоры могут поставляться с твердостью по 45 или 70 Shore A.
- По запросу, при минимальном заказе 100 штук, виброопоры могут изготавливаться из другого материала:
- P336= SBR
- P337= NBR
- P338= EPDM

P

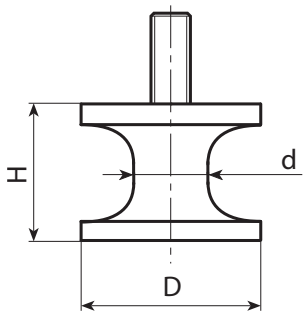

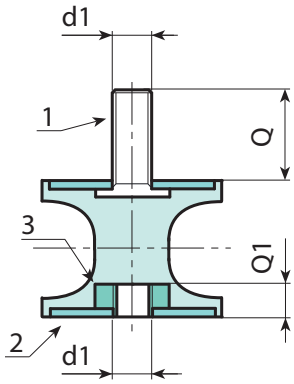

Код	Арт.	D	H	d1 6g/6H	Q	Q1
-	P335020.F1510M06X55	20	15	M6	16	6
-	P335025.F2010M06X55	25	20	M6	18	6
-	P335025.F2017M06X55	25	20	M6	18	6
-	P335030.F2020M08X55	30	20	M8	23	8
-	P335030.F3024M08X55	30	20	M8	23	8
-	P335040.F3019M08X55	40	30	M8	23	8
-	P335040.F3027M08X55	40	30	M8	23	8
-	P335040.F4025M08X55	40	40	M8	23	8
-	P335040.F4835M08X55	40	48	M8	23	8
-	P335050.F3028M10X55	50	30	M10	28	10
-	P335050.F3039M10X55	50	30	M10	28	10
-	P335050.F5035M10X55	50	50	M10	28	10
-	P335080.F6060M12X55	80	60	M12	37	12