P330

+75° -40° | AVP | NR | UL94 HB | RoHS COMPLIANT

BATENTE AMORTECEDOR MOLDADO COM PERNO DUPLO ROSCADO

Materiais:
Borracha natural (NR)

Dureza da Borracha:
Dureza 55 Shore A (tolerância ± 5%).

Superfície:
Lisa.

Cor:
Preto (RAL 9011).

Inserções:
(1) Parafuso prisioneiro roscado em aço ao boro zincado (tolerância de rosca 6g).
(2) Anilha em aço zincado soldável.

Pedidos especiais:
- A pedido e com uma quantidade mínima de 100 peças, os batentes amortecedores podem ser fornecidos com dureza 45 ou 70 Shore A.
- A pedido e com uma quantidade mínima de 100 peças, os batentes amortecedores podem ser fornecidos com material diferente:
- P331= SBR
- P332= NBR
- P333= EPDM

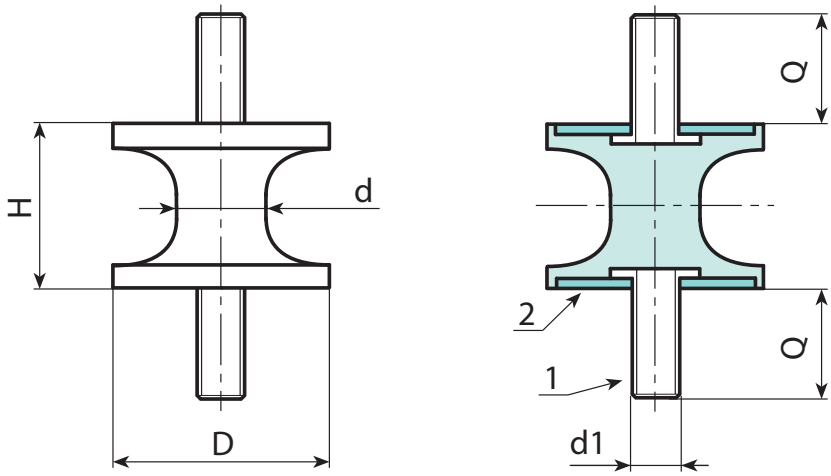

P

Código	Art.	D	H	d1 6g	Q
-	P330012.F1507M0455	12	15	M4	10
-	P330020.F1510M0655	20	15	M6	16
-	P330025.F2010M0655	25	20	M6	18
-	P330025.F2017M0655	25	20	M6	18
-	P330030.F2020M0855	30	20	M8	23
-	P330030.F3024M0855	30	20	M8	23
-	P330040.F3019M0855	40	30	M8	23
-	P330040.F3027M0855	40	30	M8	23
-	P330040.F4025M0855	40	40	M8	23
-	P330040.F4835M0855	40	48	M8	23
-	P330050.F3028M1055	50	30	M10	28
-	P330050.F3039M1055	50	30	M10	28
-	P330050.F5035M1055	50	50	M10	28
-	P330075.F4055M1255	75	40	M12	37
-	P330080.F6060M1255	80	60	M12	37