P325

+75° -40° | AVP | NR | UL94 HB | RoHS COMPLIANT

DISPOSITIVO ANTIVIBRATORIO CÓNICO CON PERNO ROSCADO

Materiales:
Goma natural (NR)

Dureza goma:
Dureza 55 Shore A (tolerancia ± 5%).

Superficie:
Lisa.

Color:
Negro (RAL 9011).

Insertos:
(1) Perno roscado de acero al boro galvanizado (tolerancia rosca 6g).
(2) Arandela de acero galvanizado soldable.

Requerimientos especiales:
- Bajo pedido y con una cantidad mínima de 100 unidades, los dispositivos antivibratorios se pueden suministrar con dureza 45 o 70 Shore A.
- Bajo pedido y con una cantidad mínima de 100 unidades, los dispositivos antivibratorios se pueden suministrar de material diferente:
- P326= SBR
- P327= NBR
- P328= EPDM

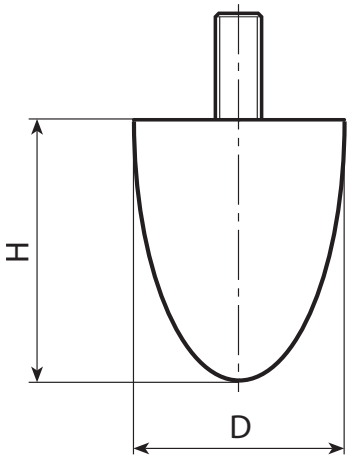

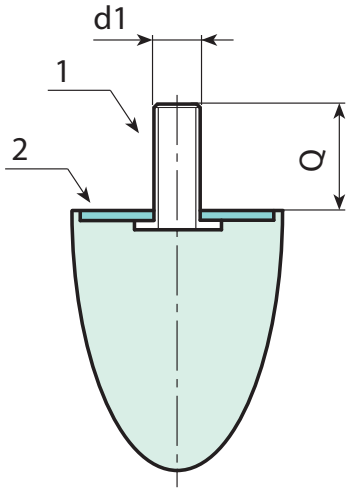

P

Código	Art.	D	H	d1 6g	Q	g
-	P325020.F24M06X1855	20	24	M6	18	10
-	P325025.F25M06X1855	25	25	M8	18	12
-	P325030.F36M08X2055	30	36	M8	20	35
-	P325035.F40M08X2355	35	40	M8	23	47
-	P325050.F60M10X2855	50	60	M10	28	117
-	P325050.F67M10X2855	50	67	M10	28	125