P202

ОПОРА НЕРЕГУЛИРУЕМАЯ С РЕЗЬБОВЫМ ШТЫРЕМ

+80° -20° HDPE UL94 HB RoHS COMPLIANT

Материалы:
Полиэтилен высокой плотности.

Поверхность:
Сатинирован.

Цвет:
Черн. (RAL 9011).

Вставки:
Резьбовой болт из оцинкованной стали (допуск резьбы 6g).

Специальные запросы:
- По запросу, при наличии объемов, вставки могут изготавливаться длиной под заказ (мин. кол. 10.000).

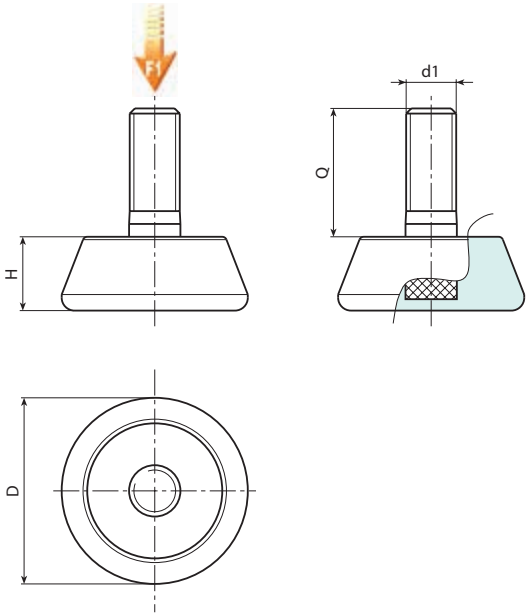

P

Код	Арт.	D	H	d1 6g	Q	g	F1 (N)
-	P20230.TM08X2001	29	11.5	M8	20	17	1000
-	P20230.TM10X2001	29	11.5	M10	20	20	1000
-	P20240.TM08X2501	40	13.5	M8	25	29	1000
-	P20240.TM10X2501	40	13.5	M10	25	33	1000
-	P20250.TM10X3501	48.5	16.5	M10	35	54	1000
-	P20250.TM12X3501	48.5	16.5	M12	35	65	1000
-	P20260.TM10X3701	60.5	17.5	M10	37	78	1000
-	P20260.TM12X3701	60.5	17.5	M12	37	8	1000

Внимание: Указанная предельная нагрузка F1 меньше разрушающей нагрузки на 30%, при статическом нагружении.