# O515

+180° -40° C20 RoHS COMPLIANT

## CHARNIÈRE SIMPLE EN ACIER DÉCOUPÉ AVEC TROUS PASSANTS

**Matériaux :**
(1) Acier découpé et plié.

**Surface :**

**Couleur :**
(01) Peinture noire aux poudres époxy (RAL 9011).
(Z) Zingage bleu standard.

**Inserts :**
(3) Axe de rotation de la charnière en acier inox (Aisi 304).
(4) Rondelle de séparation insérée entre les deux demi charnières en PA6 naturel.

**Trous :**
Trous passants obtenus par cisaillage.

**Demandes spéciales :**
- Aucune.

O

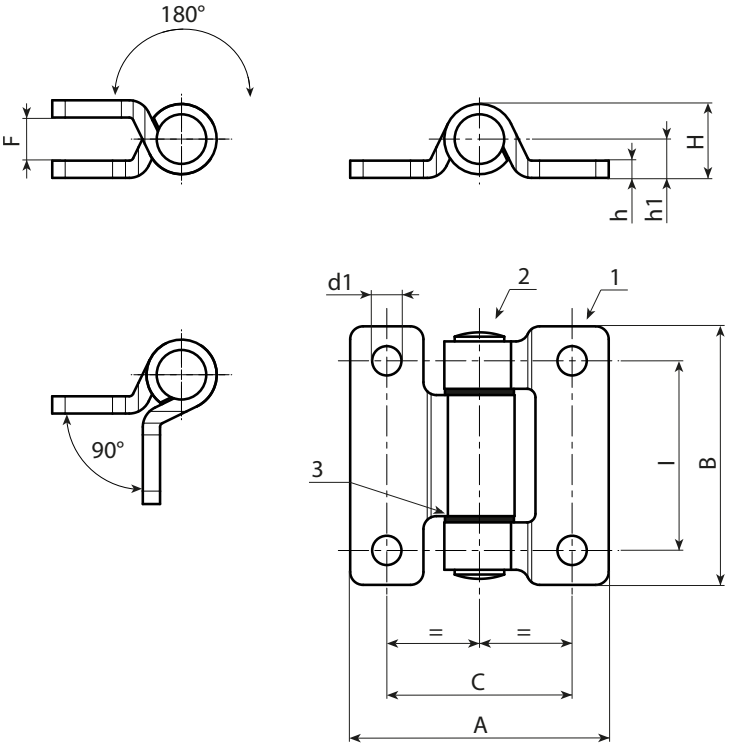


**Version peinture noire code 01 final.**

| Code | Art. | C | I | A | B | F | h | H | h1 | d1 | g |
|---|---|---|---|---|---|---|---|---|---|---|---|
| - | O515040.VG06.501 | 40 | 40 | 60 | 60 | 10 | 4 | **17** | 9 | 6,8 | 143 |

**Version zinguée code Z final.**

| Code | Art. | C | I | A | B | F | h | H | h1 | d1 | g |
|---|---|---|---|---|---|---|---|---|---|---|---|
| - | O515040.VG06.5Z | 40 | 40 | 60 | 60 | 10 | 4 | **17** | 9 | 6,8 | 143 |