O505

+200° -30° Zamak RoHS COMPLIANT

CERNIERA PIATTA IN ZAMA ASIMMETRICA CON PRIGIONIERO FILETTATO

Materiali:
(1) Lega di zama pressofusa (lega di zinco, alluminio e rame).

Superficie:

Colore:
(01) Nero, verniciato a polveri epossidiche, (RAL 9011).
(Z) Zincatura standard blue.

Inserti:
(2) Prigioniero filettato in acciaio zincato, (tolleranza filetto 6g).
(3) Spina di rotazione della cerniera in acciaio inox, (Aisi 304).

Richieste Speciali:
- Nessuna.

O

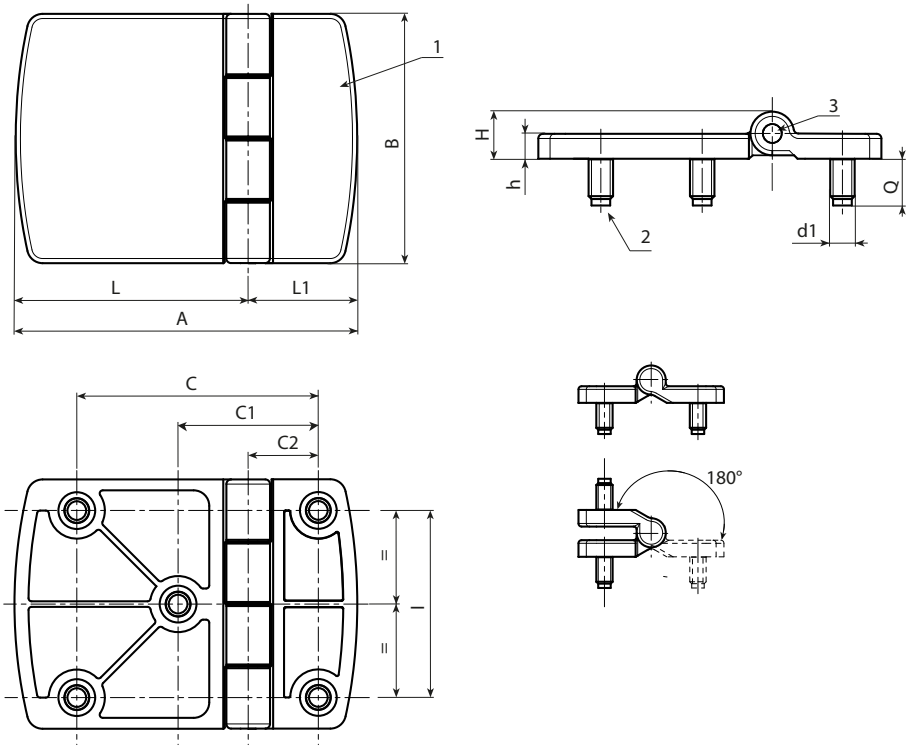

Versione verniciata nera cod. 01 finale.

Codice	Art.	C2	C1	C	I	A	B	L1	L	h	H	d1 6g	Q	g
-	O505077.ZM08X1401	22,5	45	77,5	60	110	80	35	75	8	**15**	M8	15	387

Versione zincata cod. Z finale.

Codice	Art.	C2	C1	C	I	A	B	L1	L	h	H	d1 6g	Q	g
-	O505077.ZM08X14Z	22,5	45	77,5	60	110	80	35	75	8	**15**	M8	15	387